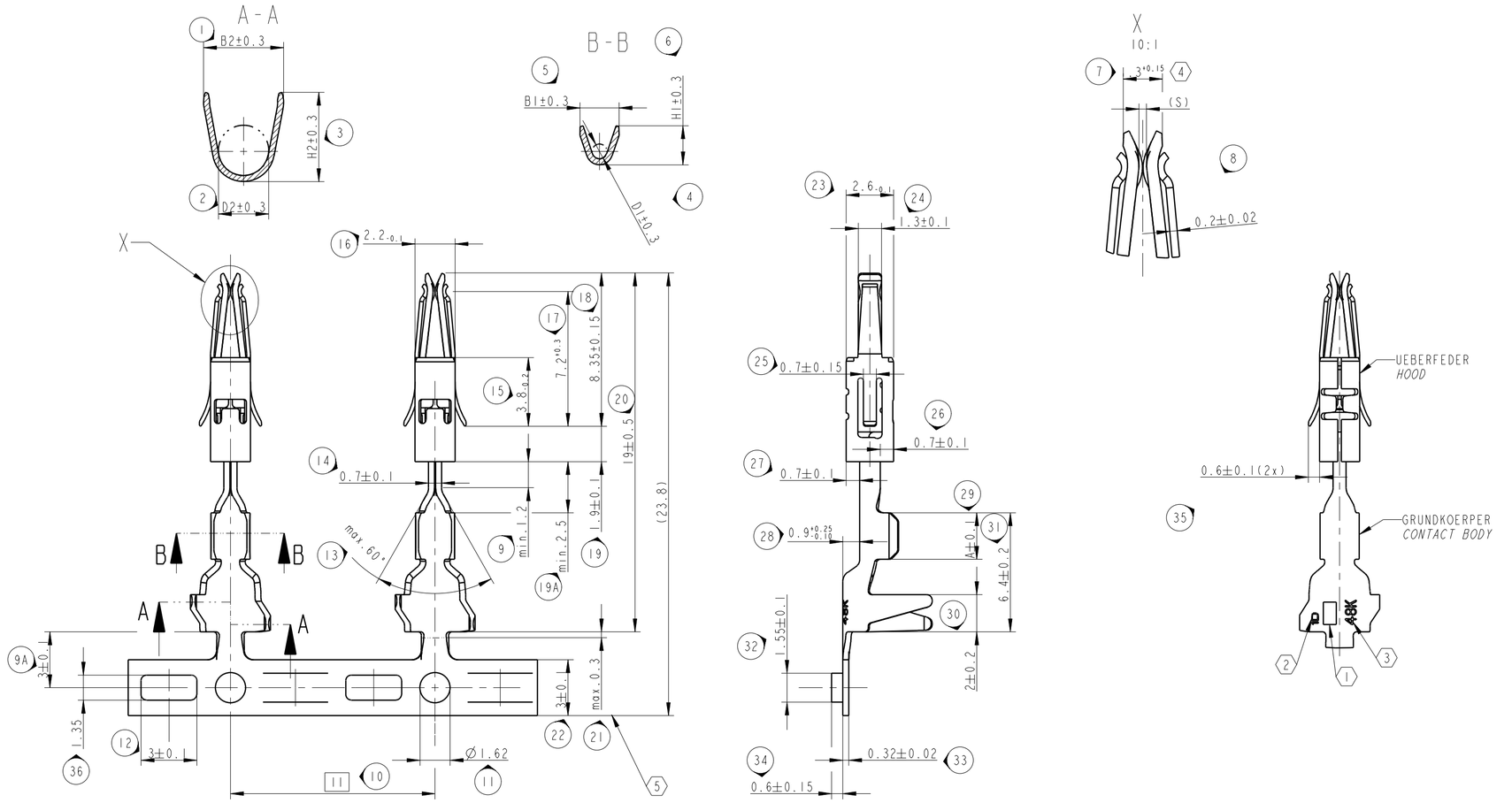

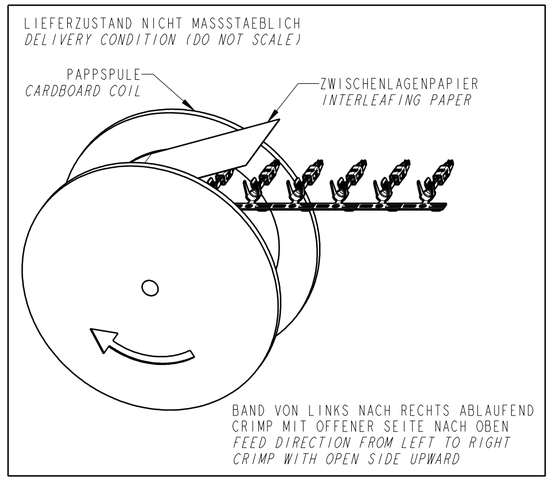

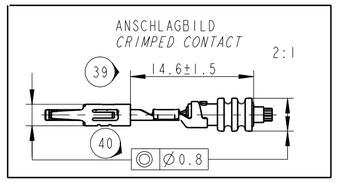

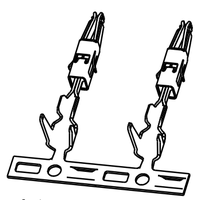

BEMERKUNGEN / *NOTES*

37 (1) Delphi-FIRMENZEICHEN / *Delphi-SUPPLIER CODE*

38 (2) TEILE CODE / *PART-CODE*

41 (3) WOCHE UND JAHR DER HERSTELLUNG
WEEK AND YEAR OF PRODUCTION

(4) MASS IST OHNE LUFTSPALT ZU MESSEN
DIMENSION MUST MEASURE WITHOUT GAP

(5) MASS GILT NUR FUER KABELKONFEKTIONAER
DIMENSION ONLY FOR HARNESSMAKER

ABWEICHUNGEN VON DER BILDLICHEN DARSTELLUNG SIND IM BEREICH DER UEBERFEDER ZULAESSIG
DEVIATIONS FROM THE FIGURATIVE REPRESENTATION ARE PERMISSIBLE IN THE RANGE OF HOOD

SPULEN HORIZONTAL TRANSPORTIEREN UND LAGERN! HALTESTREIFEN UNTEN!
REELS TRANSPORTED AND STORED HORIZONTAL! RETAINING STRIP DOWN!

FUER FLACHSTECKER / *FOR MALE TERMINAL:*
$0.6^{+0.07}_{-0.03}$ x $1.6^{+0.1}_{-0.2}$ // 0.8 ± 0.03 x $1.6^{+0.1}_{-0.2}$

MIT OBERFLAECHE / *WITH FINISH*
1-3µm Sn // MIN.0.8 µm Au AUF/*ON 1.3-2µm Ni*

ZUGEHOERIGE EINZELADERDICHTUNG SIEHE TABELLE
REFERENCE SINGLE WIRE SEAL SEE TABLE

ZUGEHOERIGE KAMMER / *REFERENCE CAVITY:*
9 000 03 10 (PIN 0.6mm) // 9 000 20 00 (PIN 0.8mm)

FUER LEITUNGEN / *FOR CABLE*: FLRY DIN 72551-6

AENDERUNGEN, DIE DEM TECHNISCHEN FORTSCHRITT DIENEN, BEHALTEN WIR UNS VOR ! / *CHANGES BASED ON TECHNICAL PROGRESS ARE IN THE DECISION OF THE MANUFACTURER !*

MVL TEILE-NR. *PART NO.*	DELPHI TEILE-NR. PART NO.	ZUGEH. FLACH-STECKER *FOR PIN*	CRIMP-GROESSE *CRIMP SIZE* (mm²)	TEILE CODE *PART CODE*	OBERFLAECHE *SURFACE FINISH*	GRUNDKOERPER *CONTACT BODY* (MATERIAL)	UEBERFEDER *HOOD* (MATERIAL)	(S)	B1	D1	H1	B2	D2	H2	A	EINZELADER-DICHTUNG *SINGLE WIRE SEAL*	ISOL.-Ø LEITUNG *INSUL.-Ø WIRE*	FARBE *COLOUR*
6 000 30 44	33504743	1.5 x 0.8	>1.0-1.5	3K	MIN. 1.27µm AuCo0.3 UEBER/*OVER* 1-3µm Ni	CuSn4 R540	XI0CrNi18 8 NACH/*ACC.* DIN EN 10151	$0.3^{+0.25}$	3.0	1.4	3.1	4.3	2.7	5.0	3.0	6 099 39 34	1.9-2.4	GELB *YELLOW*
6 000 12 44	33504742	1.5 x 0.6		3E		CuSn4 R540		$0.20^{+0.25}$										
~~F132100~~	33504746	1.5 x 0.8		3H	MIN. 0.8µm AuCo0.3 UEBER/*OVER* 1-3µm Ni	CuSn4 R540		$0.3^{+0.25}$										
6 000 06 44	33504739	1.5 x 0.6		3V		CuSn4 R540		$0.20^{+0.25}$										
6 000 12 41	33504741	1.5 x 0.8		3T	1-3µm FEUERVERZINNT / *1-3µm HOT TIN DIP*	CuFe2P R470		$0.20^{+0.25}$										
6 000 06 41	10768667	1.5 x 0.6		3L		CuFe2P R470		$0^{+0.1}$										
6 000 30 34	33503449	1.5 x 0.8	0.5-1.0	2K	MIN. 1.27µm AuCo0.3 UEBER/*OVER* 1-3µm Ni	CuSn4 R540		$0.3^{+0.25}$	2.5	1.2	2.7	4.3	2.7	4.8	3.0	6 099 39 34	1.9-2.4	GELB *YELLOW*
6 000 12 34	10847167	1.5 x 0.6		2E		CuSn4 R540		$0.20^{+0.25}$										
~~F032100~~	33504738	1.5 x 0.8		2H	MIN. 0.8µm AuCo0.3 UEBER/*OVER* 1-3µm Ni	CuSn4 R540		$0.3^{+0.25}$										
6 000 15 34 (M)	10811962	1.5 x 0.6		2V		CuSn4 R540		$0.20^{+0.25}$								ODER/*OR*	ODER/*OR*	ODER/*OR*
6 000 06 34	10847167	1.5 x 0.6				CuSn4 R540		$0.20^{+0.25}$										
6 000 12 31	13830557	1.5 x 0.8		2T	1-3µm FEUERVERZINNT / *1-3µm HOT TIN DIP*	CuFe2P R470		$0.20^{+0.25}$								6 099 39 28	1.6-1.9	GRAU *GREY*
6 000 06 31	10763185	1.5 x 0.6		2L		CuFe2P R470		$0^{+0.1}$										
6 000 30 14	33504731	1.5 x 0.8	>0.22-0.35	1K	MIN. 1.27µm AuCo0.3 UEBER/*OVER* 1-3µm Ni	CuSn4 R540		$0.3^{+0.25}$	2.1	0.8	2.1	4.3	2.7	4.8	2.5	6 099 39 13	1.2-1.6	ROT *RED*
6 000 12 14	13547706	1.5 x 0.6		1E		CuSn4 R540		$0.20^{+0.25}$										
~~F922100~~	33504734	1.5 x 0.8		1H	MIN. 0.8µm AuCo0.3 UEBER/*OVER* 1-3µm Ni	CuSn4 R540		$0.3^{+0.25}$										
6 000 15 14 (M)	33504730	1.5 x 0.6		1V		CuSn4 R540		$0.20^{+0.25}$										
6 000 06 14	33500650	1.5 x 0.6				CuSn4 R540		$0.20^{+0.25}$										
6 000 12 11	33504729	1.5 x 0.8		1T	1-3µm FEUERVERZINNT / *1-3µm HOT TIN DIP*	CuFe2P R470		$0.20^{+0.25}$										
6 000 06 11	10864925	1.5 x 0.6		1L		CuFe2P R470		$0^{+0.1}$										

	17.11.15	M		6 000 15 14 and 6 000 15 34 were added; following part no. were deleted: 6 000 06 17/37/47; Delphi reference part no. were added — St.Mueller / S.Weiss / P.Nuetzel
437/10	10.06.10	~~L~~	-	PART CODE RECTIFIED
ECN-NO. *ECN NUMMER*	DATE DD/ MM / YY *DATUM*	REVISION *INDEX*	POSITION *POSITION*	CHANGE DESCRIPTION *ÄNDERUNG* — DRAWN BY *GEZ.* / CHK. BY *GEPR.* / APPR. BY *GEN.*

PRODUCT SPEC. *PRODUKT SPEZIFIK.*: ---
PACKAGING SPEC. *VERPACKUNGS SPEZIFIK.*: ---
APPLICATION SPEC. *ANWENDUNGS SPEZIFIK.*: 9 084 10 00

COPYRIGHT DELPHI CORPORATION AND/OR ITS AFFILIATES. ALL RIGHTS RESERVED. REVISED
THIS DRAWING IS THE PROPERTY OF DELPHI CORPORATION. THE REPRODUCTION, DISTRIBUTION AND UTILIZATION OF THIS DOCUMENT OR ITS RELATED CAD MATH DATA, AS WELL AS COMMUNICATION OF ANY CONTENT TO OTHERS, WITHOUT EXPRESS AUTHORIZATION IS PROHIBITED.
DIESE ZEICHNUNG IST EIGENTUM DER FIRMA DELPHI UND ENTHÄLT DELPHI VERTRAULICHE INFORMATIONEN. DIE REPRODUKTION, VERTEILUNG UND NUTZUNG DIESES DOKUMENTES ODER DEREN ZUGEHÖRIGEN CAD DATEN, ODER AUCH ALS KOMMUNIKATION VON BELIEBIGEN INHALT ZU ANDEREN, IST OHNE BERECHTIGUNGSPRÜFUNG DURCH DIE DELPHI CORPORATION UNZULÄSSIG.

TOLERANCES *TOLERANZEN*: DIN ISO 2768- mH / DIN ISO 1101
MATERIAL : *MATERIAL* : SIEHE TABELLE / SEE TABLE
SURFACE FINISH *OBERFLÄCHE*: SIEHE TABELLE / SEE TABLE
COUNTERPART Nr. *GEGENSTÜCK Nr.*: ---
COLOUR : *FARBE* : ---
DO NOT SCALE DRAWING *ZEICHNUNG NICHT VERMESSEN*
TOOL NO. *WERKZEUG Nr.*
ECO Loc. Code *STANDORT CODE*: GN

DELPHI — DELPHI PACKARD ELECTRICAL/ELECTRONIC ARCHITECTURE NUREMBERG GERMANY

CAD SYSTEM: pro / eng.
ISO PROJECTION *ISO PROJEKTION*
DIMENSION IN MILLIMETERS *BEMASSUNG IN MILLIMETERN*
DWG SIZE *FORMAT*: A2

	DATE *DATUM*	NAME *NAME*
DRAWN BY *GEZ.*	11.07.05	St. Mueller
CHECKED BY *GEPR.*	--	G.May
APPROVED BY *GEN.*	--	T.Fili

TITLE *BENENNUNG*: FLACHKONTAKT /FEMALE CONTACT DCS2-1.5 ANWENDUNG MIT SWS/ APPL. WITH SWS

ESR NO. *ESR NUMMER*: -- CAT. NO. *KATALOG Nr.*: ---

DRAWING NUMBER *ZEICHN. NUMMER*: 6 000 06 11 BIS 6 000 30 44
SHEET *BLATT*: 1 of 1 *von*
FILE NAME *DATEI NAME*: 13654602_CUS09_S01-REVM
SCALE *M*: 5 : 1

EUR C04 112 F29