DRAWING NUMBER / NUMERO DISEGNO	FSC 309726	REVISION / REVISIONE	A	SHEET / FOGLIO	1/2	APPROVAL LEVEL / LIV. DI APPROVAZIONE	-
DRAWING / DISEGNO	C						

STRICTLY CONFIDENTIAL

CHIAVI DI POLARIZZAZIONE CORAZZA/LEVA (COVER/LEVER CODING DEFINITION)

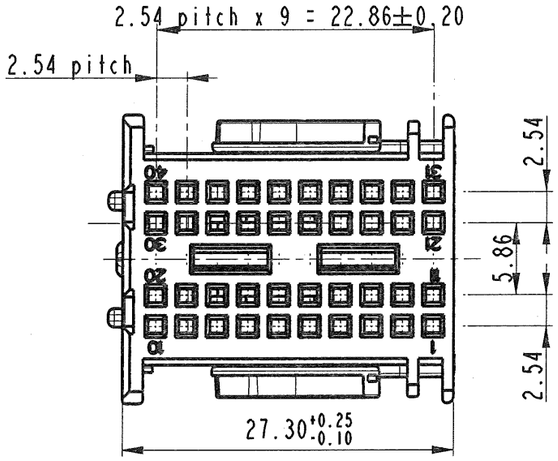

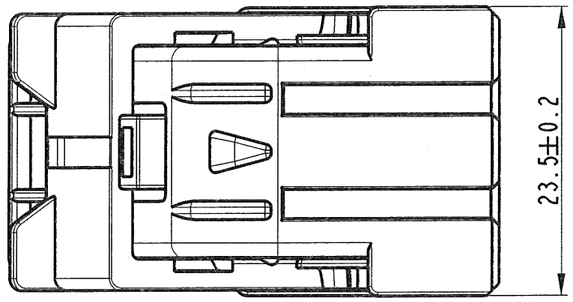

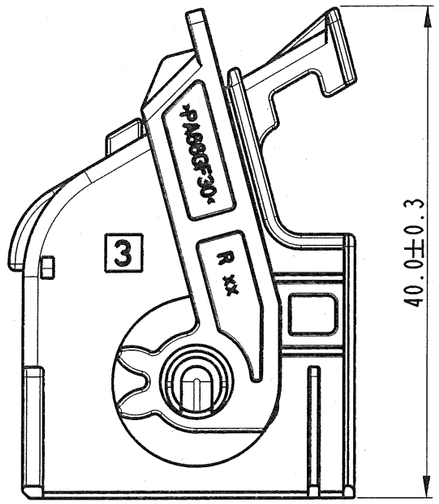

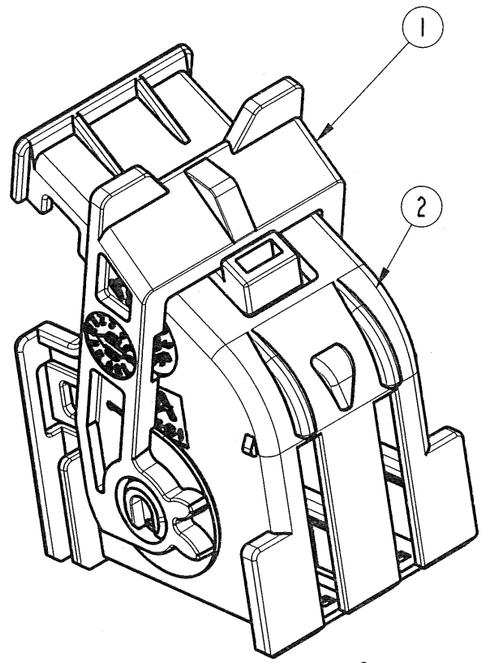

ITEM	DESCRIZIONE (DESCRIPTION))	MATERIALE (MATERIAL)	COLORE (COLOR)
1	LEVA (LEVER)	PA6.6 GF30%	NERO (BLACK)
2	CORAZZA (SHELL)	PA6.6 GF15%	VEDI TABELLA (SEE TABLE)

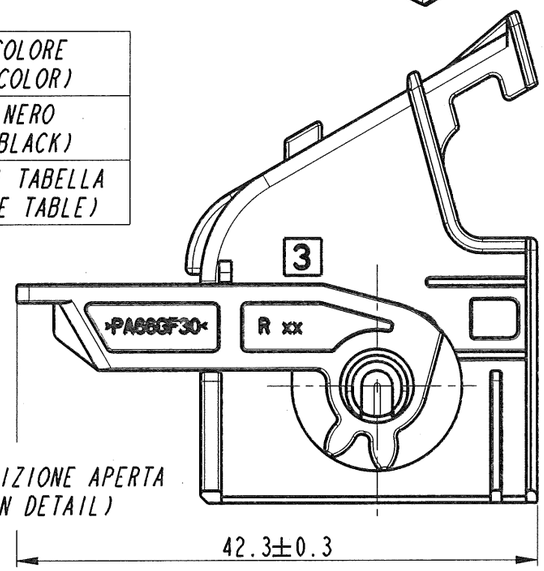

DETTAGLIO POSIZIONE APERTA
(OPEN POSITION DETAIL)

COMPONENTI	MVL		DELPHI	
	CODE	REV.	CODE	REV.
CORAZZA VERDE	17284050	A	33500007	01
LEVA NERO				
MODULO BLU				
MODULO BIANCO				

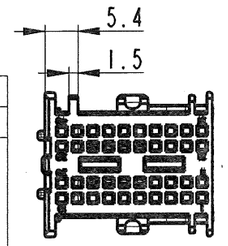

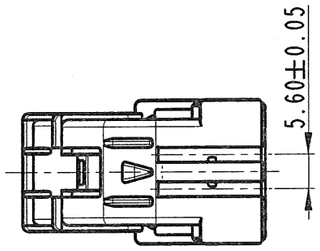

COMPONENTI	MVL		DELPHI	
	CODE	REV.	CODE	REV.
CORAZZA GRIGIO	17284080	A	33500008	01
LEVA NERO				
MODULO NERO				
MODULO GRIGIO				

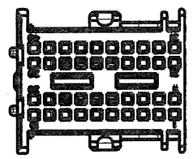

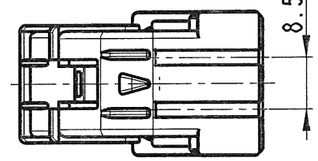

COMPONENTI	MVL		DELPHI	
	CODE	REV.	CODE	REV.
CORAZZA VIOLA	17284070	A	33503770	01
LEVA NERO				
MODULO NERO				
MODULO GRIGIO				

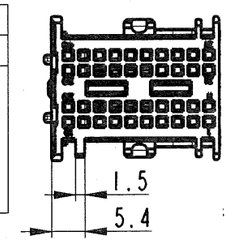

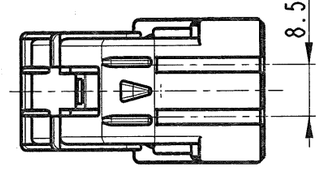

ECN-NO. / NUMERO. -ECN	DATE DD/ MM / YY / DATA	REVISION / REVISIONE	POSITION / POSIZIONE	CHANGE DESCRIPTION / DESCRIZIONE MODIFICA	DRAWN BY / DISEGNATORE	CHK. BY / CONTROLLATO	APPR. BY / APPROVATO
14-07742	23-07-2014	A		ADDED PART NUMBERS DELPHI AND UPDATED FRAME			
09/06	27/02/06	05		Added P/N 17284070, updated title box and notes	D.T.		M.C.
25/04	27/04/04	04		Released for production	D.T.	G.S.	
-	02/02/04	03		Aggiunto nota	D.T.	G.S.	
-	6/11/03	02		Modificato colori, aggiunto tolleranza a dim. max	D.T.	G.S.	
-	8/8/03	01		Aggiornato secondo modelli	D.T.	G.S.	

PRODUCT SPEC. / SPEC. DI PRODOTTO	PACKAGING SPEC. / SPEC. DI IMBALLAGGIO	APPLICATION SPEC. / SPEC. DI APPLICAZIONE
IPS 271	-	-

COPYRIGHT DELPHI CORPORATION AND/OR ITS AFFILIATES. ALL RIGHTS RESERVED. REVISED
THIS DRAWING IS THE PROPERTY OF DELPHI CORPORATION. THE REPRODUCTION, DISTRIBUTION AND UTILIZATION OF THIS DOCUMENT OR ITS RELATED CAD MATH DATA, AS WELL AS COMMUNICATION OF ANY CONTENT TO OTHERS, WITHOUT EXPRESS AUTHORIZATION IS PROHIBITED.
QUESTO DISEGNO E' PROPRIETA' DI DELPHI CORPORATION E CONTIENE INFORMAZIONI CONFIDENZIALI. LA RIPRODUZIONE, DISTRIBUZIONE E UTILIZZAZIONE DI QUESTO DOCUMENTO O DELLE SUE RELATIVE MATEMATICHE CAD, NONCHE LA COMUNICAZIONE DI QUALSIASI CONTENUTO AD ALTRI, SENZA ESPLICITA AUTORIZZAZIONE, E' PROIBITA

TOLERANCES / TOLLERANZE	±0.3mm / ±1°
COUNTERPART Nr. / CONTROPARTE Nr.	-
MATERIAL : / MATERIALE :	see table
COLOUR : / COLORE :	see table
SURFACE FINISH / FINITURA SUPERFICIALE	-
DO NOT SCALE DRAWING / DISEGNO FUORI SCALA	
TOOL NO.	-
LOC. CODE / NAZIONALITA'	IT

	DATE / DATA	NAME / NOME
DRAWN BY / DISEGNATORE	22/7/03	G.Stella
CHECKED BY / CONTROLLATO	22/7/03	T.Ciriello
APPROVED BY / APPROVATO		

TITLE / DESCRIZIONE: CONNESSIONE A 40 VIE PER TERMINALE DUO TWIN 0.64

ESR NO. / NUMERO ESR: EU-050624 | CAT. NO. / NUMERO CAT.: SEE TABLE

DELPHI
DELPHI PACKARD ELECTRICAL/ELECTRONIC ARCHITECTURE
TORINO, ITALY

CAD SYSTEM	pro / eng.
ISO PROJECTION / PROIEZIONE ISO	
DIMENSION IN MILLIMETERS / DIMENSIONI IN MILLIMETRI	
DWG SIZE / FORMATO	A3
DRAWING NUMBER / NUMERO DISEGNO	FSC 309726
SHEET / FOGLIO	1 of / di 2
FILE NAME / NOME FILE	FSC309726
SCALE / SCALA	2:1

DRAWING NUMBER / NUMERO DISEGNO	FSC 309726	REVISION / REVISIONE	A	SHEET / FOGLIO	2/2	APPROVAL LEVEL / LIV. DI APPROVAZIONE	-
DRAWING / DISEGNO	C						

STRICTLY CONFIDENTIAL

CHIAVI DI POLARIZZAZIONE (CODING DEFINITION)	COLORE (COLOR)	MATERIALE (MATERIAL)
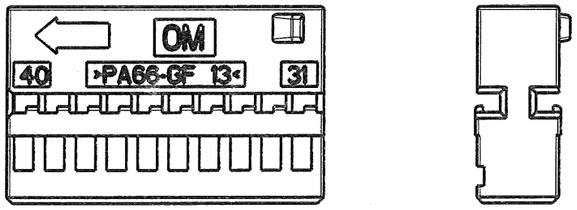	NERO (BLACK)	PA 66GF 15%
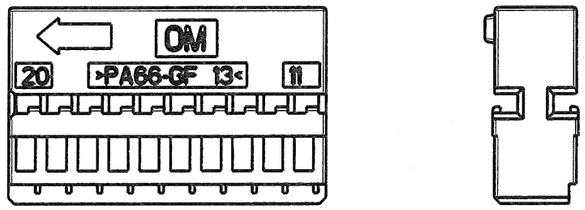	GRIGIO (GREY)	PA 66GF 15%
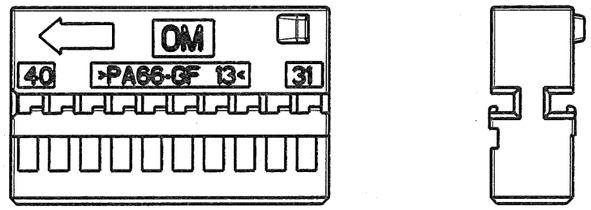	BLU (BLUE)	PA 66GF 15%
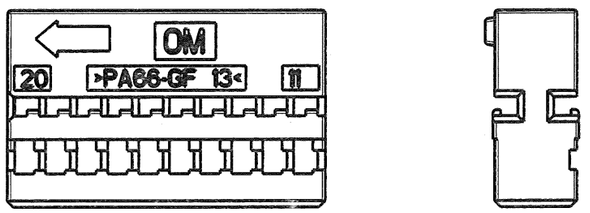	BIANCO (WHITE)	PA 66GF 15%

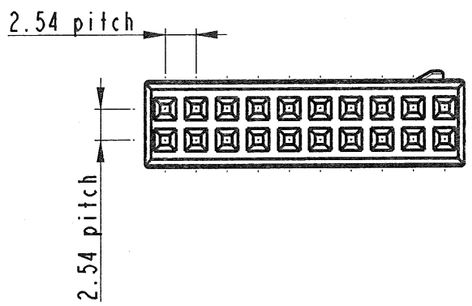

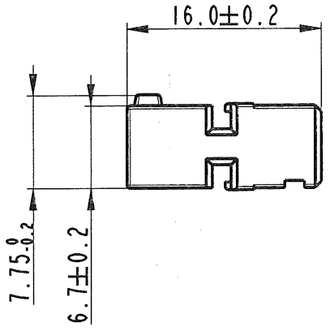

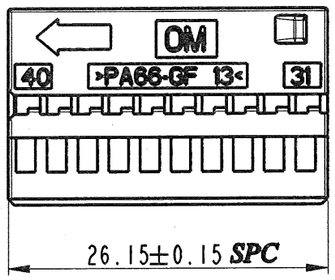

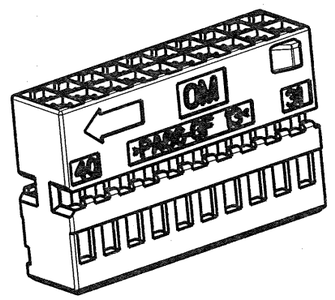

Moduli previsti per l'utilizzo di contatti 0.64 Duo Twin
P/N 60080131 / 60080111
N.B. Nella fornitura del kit i moduli vengono forniti in sacchetti a parte.
La leva verrà fornita assemblata in posizione chiusa

ECN-NO. / NUMERO. -ECN	DATE DD/ MM / YY / DATA	REVISION / REVISIONE	POSITION / POSIZIONE	CHANGE DESCRIPTION / DESCRIZIONE MODIFICA	DRAWN BY / DISEGNATORE	CHK. BY / CONTROLLATO	APPR. BY / APPROVATO
14-07742	23-07-2014	A		ADDED PART NUMBERS DELPHI AND UPDATED FRAME	D.T.		M.C.
09/06	27/02/06	05		Added P/N 17284070, updated title box and notes	D.T.		
25/04	27/04/04	04		Released for production	D.T.	G.S.	
-	02/02/04	03		Aggiunto nota	D.T.	G.S.	
-	6/11/03	02		Modificato colori, aggiunto tolleranza a dim. max	D.T.	G.S.	
-	8/8/03	01		Aggiornato secondo modelli	D.T.	G.S.	

PRODUCT SPEC. / SPEC. DI PRODOTTO	PACKAGING SPEC. / SPEC. DI IMBALLAGGIO	APPLICATION SPEC. / SPEC. DI APPLICAZIONE
IPS 271	-	-

COPYRIGHT DELPHI CORPORATION AND/OR ITS AFFILIATES. ALL RIGHTS RESERVED. REVISED
THIS DRAWING IS THE PROPERTY OF DELPHI CORPORATION. THE REPRODUCTION, DISTRIBUTION AND UTILIZATION OF THIS DOCUMENT OR ITS RELATED CAD MATH DATA, AS WELL AS COMMUNICATION OF ANY CONTENT TO OTHERS, WITHOUT EXPRESS AUTHORIZATION IS PROHIBITED.
QUESTO DISEGNO E' PROPRIETA' DI DELPHI CORPORATION E CONTIENE INFORMAZIONI CONFIDENZIALI. LA RIPRODUZIONE, DISTRIBUZIONE E UTILIZZAZIONE DI QUESTO DOCUMENTO O DELLE SUE RELATIVE MATEMATICHE CAD, NONCHE LA COMUNICAZIONE DI QUALSIASI CONTENUTO AD ALTRI, SENZA ESPLICITA AUTORIZZAZIONE, E PROIBITA

TOLERANCES / TOLLERANZE	±0.3 / ±1°
COUNTERPART Nr. / CONTROPARTE Nr.	-
MATERIAL : / MATERIALE :	see table
COLOUR : / COLORE :	see table
SURFACE FINISH / FINITURA SUPERFICIALE	-
DO NOT SCALE DRAWING / DISEGNO FUORI SCALA	
TOOL NO.	
LOC. CODE / NAZIONALITA'	IT

DELPHI
DELPHI PACKARD ELECTRICAL/ELECTRONIC ARCHITECTURE
TORINO, ITALY

CAD SYSTEM	DWG SIZE / FORMATO	SHEET / FOGLIO
pro / eng.	A3	2 of / di 2

ISO PROJECTION / PROIEZIONE ISO — DIMENSION IN MILLIMETERS / DIMENSIONI IN MILLIMETRI

	DATE / DATA	NAME / NOME
DRAWN BY / DISEGNATORE	22/7/03	G.Stella
CHECKED BY / CONTROLLATO	22/7/03	T.Ciriello
APPROVED BY / APPROVATO		

TITLE / DESCRIZIONE: **CONNESSIONE A 40 VIE PER TERMINALE DUO TWIN 0.64**

DRAWING NUMBER / NUMERO DISEGNO: **FSC 309726**

ESR NO. / NUMERO ESR	CAT. NO. / NUMERO CAT.	FILE NAME / NOME FILE	SCALE / SCALA
EU-050624	SEE TABLE	FSC309726	2:1