| DRAWING NUMBER *NUMERO DISEGNO* | FSA 310359 | REVISION *REVISIONE* | A | SHEET *FOGLIO* | 1/2 | APPROVAL LEVEL *LIV. DI APPROVAZIONE* | - |
|---|---|---|---|---|---|---|---|
| DRAWING *DISEGNO* | C | | | | | | |

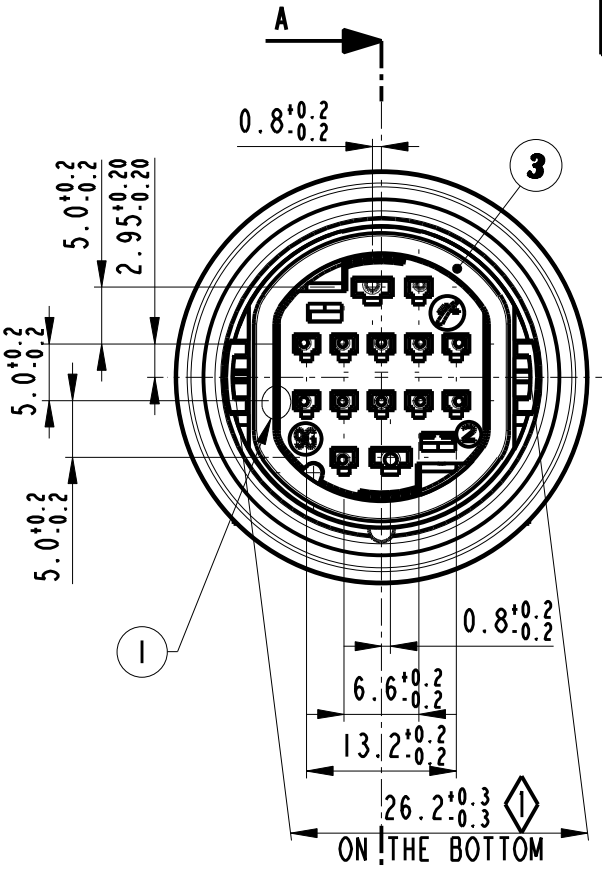


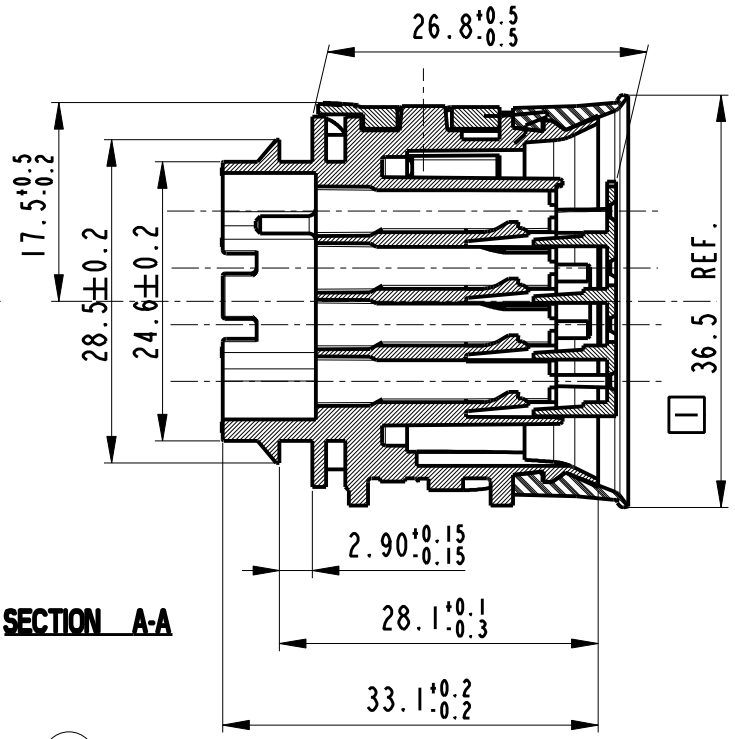


**SECTION A-A**

**SCALE 2:1**

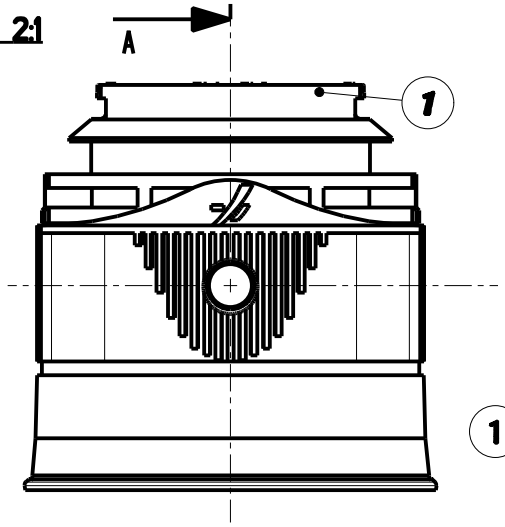


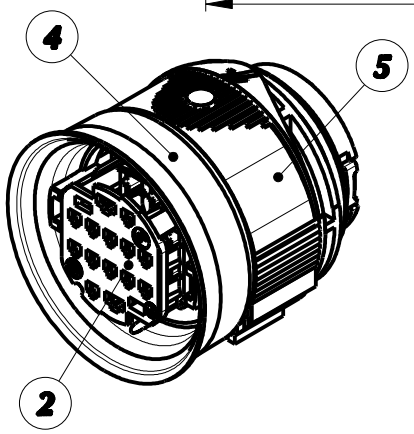


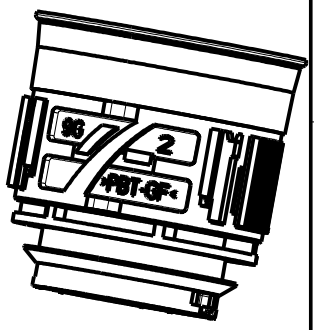


1 PUNTO D'INIEZIONE: Ammesso mancante di stampaggio
Is admitted breakage of injection point

◊ CAPABILITY

- For use and mating operation : see spec. IPS 170

1 External gasket maximum clearance after mating male and female holder.

| | | | | | | | |
|---|---|---|---|---|---|---|---|
| | | | | | | | |
| | | | | | | | |
| | | | | | | | |
| - | - | - | | - | | | |
| ECN-NO. *NUMERO.-ECN* | DATE DD/ MM / YY *DATA* | REVISION *REVISIONE* | POSITION *POSIZIONE* | CHANGE DESCRIPTION *DESCRIZIONE MODIFICA* | DRAWN BY *DISEGNATORE* | CHK. BY *CONTROLLATO* | APPR. BY *APPROVATO* |

| PRODUCT SPEC. *SPEC. DI PRODOTTO* | PACKAGING SPEC. *SPEC. DI IMBALLAGGIO* | APPLICATION SPEC. *SPEC. DI APPLICAZIONE* |
|---|---|---|
| - | - | - |

COPYRIGHT DELPHI CORPORATION AND/OR ITS AFFILIATES. ALL RIGHTS RESERVED. REVISED
THIS DRAWING IS THE PROPERTY OF DELPHI CORPORATION. THE REPRODUCTION, DISTRIBUTION AND UTILIZATION OF THIS DOCUMENT OR ITS RELATED CAD MATH DATA, AS WELL AS COMMUNICATION OF ANY CONTENT TO OTHERS, WITHOUT EXPRESS AUTHORIZATION IS PROHIBITED.
QUESTO DISEGNO E' PROPRIETA' DI DELPHI CORPORATION E CONTIENE INFORMAZIONI CONFIDENZIALI. LA RIPRODUZIONE, DISTRIBUZIONE E UTILIZZAZIONE DI QUESTO DOCUMENTO O DELLE SUE RELATIVE MATEMATICHE CAD, NONCHE LA COMUNICAZIONE DI QUALSIASI CONTENUTO AD ALTRI, SENZA ESPLICITA AUTORIZZAZIONE, E PROIBITA

| TOLERANCES *TOLLERANZE* | ± 0.3mm / ±2° | MATERIAL : *MATERIALE :* | SEE SHEET 2 | SURFACE FINISH *FINITURA SUPERFICIALE* | - | CAD SYSTEM | pro / eng. |
|---|---|---|---|---|---|---|---|
| COUNTERPART Nr. *CONTROPARTE Nr.* | | COLOUR : *COLORE :* | SEE SHEET 2 | | | | |
| DO NOT SCALE DRAWING *DISEGNO FUORI SCALA* | | TOOL NO. | - | LOC. CODE *NAZIONALITA'* | IT | ISO PROJECTION *PROIEZIONE ISO* | DIMENSION IN MILLIMETERS *DIMENSIONI IN MILLIMETRI* |

| | DATE *DATA* | NAME *NOME* |
|---|---|---|
| DRAWN BY *DISEGNATORE* | 18-06-20 | F.G. |
| CHECKED BY *CONTROLLATO* | 18-06-20 | F.P. |
| APPROVED BY *APPROVATO* | 18-06-20 | G.I. |

TITLE *DESCRIZIONE*: **DOOR TO BODY 14 WAYS ASSY FEMALE HOLDER ( PBT Version )**

DRAWING NUMBER *NUMERO DISEGNO*: **FSC 310359**

DWG SIZE *FORMATO*: **A4**

SHEET *FOGLIO*: **1** of / *di* **2**

ESR NO. *NUMERO ESR*: EU -

CAT. NO. *NUMERO CAT.*: **35432533**

FILE NAME *NOME FILE*: **FSA310359 RevA**

SCALE *SCALA*: **1:1**

| DRAWING NUMBER *NUMERO DISEGNO* | FSA 310359 | REVISION *REVISIONE* | A | SHEET *FOGLIO* | 2/2 | APPROVAL LEVEL *LIV. DI APPROVAZIONE* | - |
|---|---|---|---|---|---|---|---|
| DRAWING *DISEGNO* | C | | | | | | |

# 14 WAYS

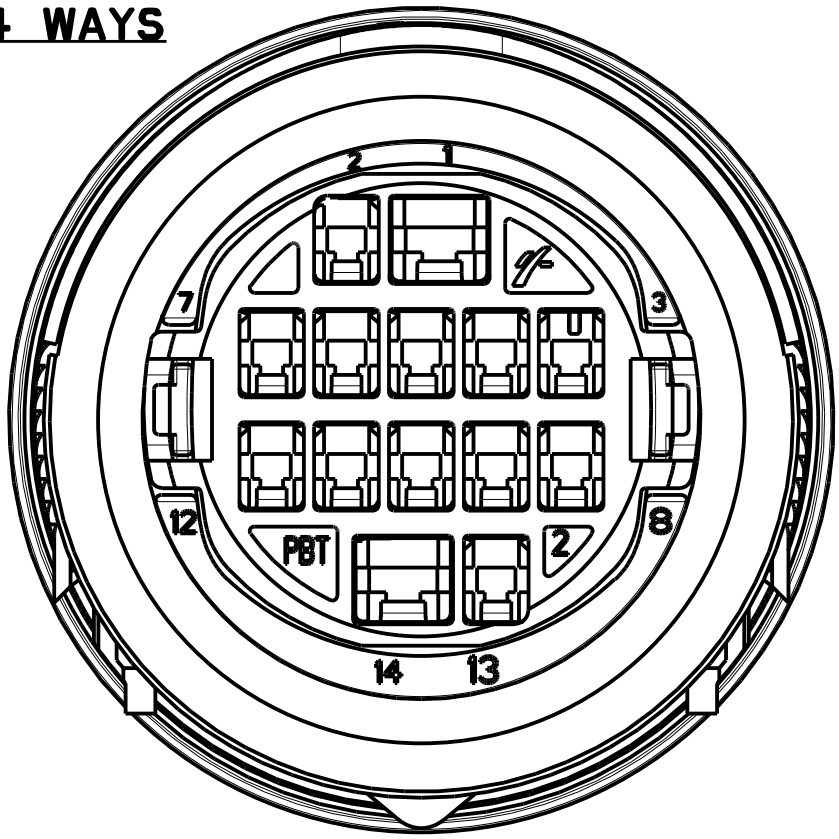


| ITEM | COMPONENT DESCRIPTION | COLOUR | MATERIAL | ASSY P/N |
|---|---|---|---|---|
| 5 | Slide | Gray | PBT-GF | 35432533 |
| 4 | External Gasket | Black | Silicon Rubber | |
| 3 | Internal Gasket | Red | Silicon Rubber | |
| 2 | Secondary Lock | Yellow | PBT-GF | |
| 1 | 14 Way Female Holder | Black | PBT-GF | |

- This connector is designed for the following female contacts:

MVL 211 CC 2S 1120 - APN 10738188
MVL 211 CC 2S 1150 - APN 15368842
MVL 211 CC 2S 2150 - APN 10725808
MVL 211 CC 2S 1160 - APN 10740374
MVL 211 CC 2S 2160 - APN 10756749
MVL 211 CC 3S 1120 - APN 10725666
MVL 211 CC 3S 2120 - APN 15368841

| ECN-NO. *NUMERO.-ECN* | DATE DD/ MM / YY *DATA* | REVISION *REVISIONE* | POSITION *POSIZIONE* | CHANGE DESCRIPTION *DESCRIZIONE MODIFICA* | DRAWN BY *DISEGNATORE* | CHK. BY *CONTROLLATO* | APPR. BY *APPROVATO* |
|---|---|---|---|---|---|---|---|
| - | - | - | | - | | | |

| PRODUCT SPEC. *SPEC. DI PRODOTTO* | PACKAGING SPEC. *SPEC. DI IMBALLAGGIO* | APPLICATION SPEC. *SPEC. DI APPLICAZIONE* |
|---|---|---|
| - | - | - |

COPYRIGHT DELPHI CORPORATION AND/OR ITS AFFILIATES. ALL RIGHTS RESERVED. REVISED
THIS DRAWING IS THE PROPERTY OF DELPHI CORPORATION. THE REPRODUCTION, DISTRIBUTION AND UTILIZATION OF THIS DOCUMENT OR ITS RELATED CAD MATH DATA, AS WELL AS COMMUNICATION OF ANY CONTENT TO OTHERS, WITHOUT EXPRESS AUTHORIZATION IS PROHIBITED.
QUESTO DISEGNO E' PROPRIETA' DI DELPHI CORPORATION E CONTIENE INFORMAZIONI CONFIDENZIALI. LA RIPRODUZIONE, DISTRIBUZIONE E UTILIZZAZIONE DI QUESTO DOCUMENTO O DELLE SUE RELATIVE MATEMATICHE CAD, NONCHE LA COMUNICAZIONE DI QUALSIASI CONTENUTO AD ALTRI, SENZA ESPLICITA AUTORIZZAZIONE, E PROIBITA

| TOLERANCES *TOLLERANZE* | ± 0.3mm / ±2° | MATERIAL : *MATERIALE :* | SEE TABLE | SURFACE FINISH *FINITURA SUPERFICIALE* | - | CAD SYSTEM | pro / eng. |
|---|---|---|---|---|---|---|---|
| COUNTERPART Nr. *CONTROPARTE Nr.* | | COLOUR : *COLORE :* | SEE TABLE | | | | |
| DO NOT SCALE DRAWING *DISEGNO FUORI SCALA* | | TOOL NO. | - | LOC. CODE *NAZIONALITA'* | IT | ISO PROJECTION *PROIEZIONE ISO* | DIMENSION IN MILLIMETERS *DIMENSIONI IN MILLIMETRI* |

| | DATE *DATA* | NAME *NOME* |
|---|---|---|
| DRAWN BY *DISEGNATORE* | | |
| CHECKED BY *CONTROLLATO* | | |
| APPROVED BY *APPROVATO* | | |

TITLE *DESCRIZIONE*: **DOOR TO BODY 14 WAYS ASSY FEMALE HOLDER ( PBT Version )**

DRAWING NUMBER *NUMERO DISEGNO*: **FSC 310359**

SHEET *FOGLIO*: 2 of 2 *di*

| ESR NO. *NUMERO ESR* | - | CAT. NO. *NUMERO CAT.* | 35432533 | FILE NAME *NOME FILE* | FSC310359 RevA | DWG SIZE *FORMATO* | A4 | SCALE *SCALA* | 1:1 |
|---|---|---|---|---|---|---|---|---|---|