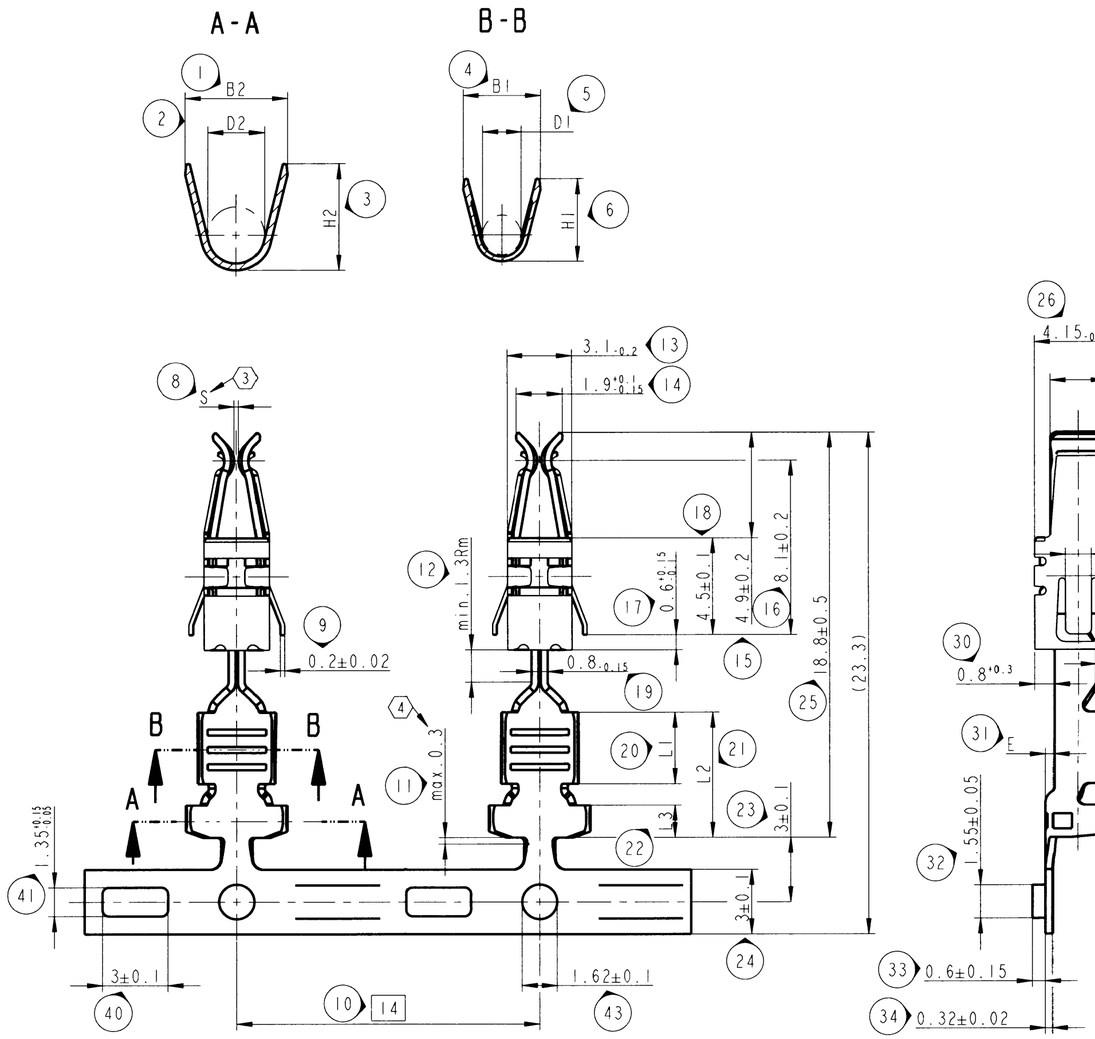

BILD 1. DARGESTELLT SIND DIE CRIMPVERSIONEN (0.5-1.0)mm² UND (>1-2.5)mm²- CRIMPTYPE: UEBERLAPPUNGSCRIMP
PICTURE 1. SHOWED ARE CROM VERSIONS (0.5-1.0)mm² AND (>1-2.5)mm²- CRIMP TYPE: OVERLAPPING

ANSCHLAGBILD
CRIMPED TERMINAL
M 2:1

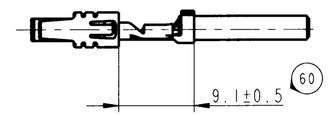

LIEFERZUSTAND (NICHT MASSSTAEBLICH)
DELIVERY CONDITION (DO NOT SCALE)

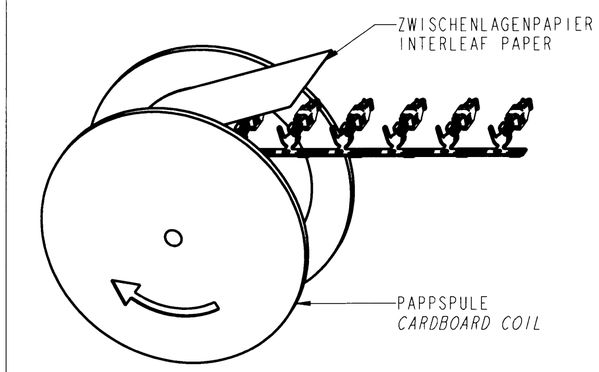

BAND VON LINKS NACH RECHTS ABLAUFEND
FEED DIRECTION FROM LEFT TO RIGHT

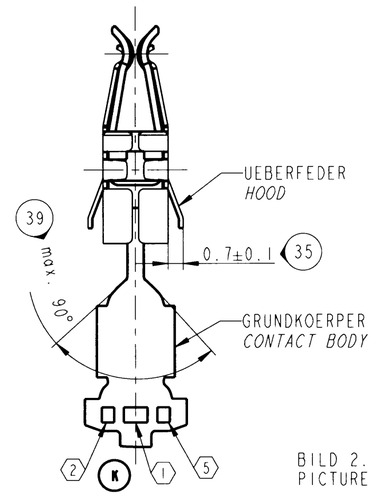

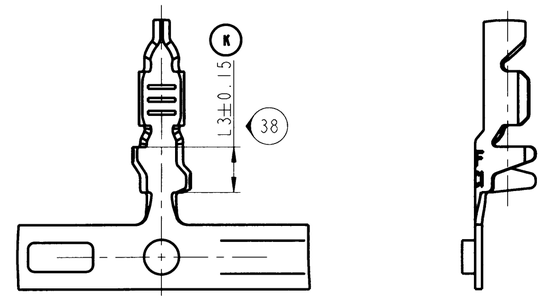

BILD 2. DARGESTELLT IST DIE CRIMPVERSION (>0.2-0.35)mm², CRIMPTYP-: UMFASSUNGSCRIMP
PICTURE 2. SHOWED IS CRIMP SIZE (>0.2-0.35)mm², CRIMP TYP: SIDE BY SIDE

BEMERKUNGEN / *NOTES*

1. FCI-FIRMENZEICHEN / *FCI-SUPPLIER CODE*
2. TEILECODE SIEHE TABELLE/ *PART CODE SEE TABLE*
3. MASZ OHNE SPALT GEMESSEN / *DIMENSION MEASURE WITHOUT GAP*
4. MASZ GILT NUR FUER KABELKONFEKTIONAER
   DIMENSION ONLY FOR HARNESSMAKER
5. WOCHE UND JAHR DER HERSTELLUNG / *WEEK AND YEAR OF PRODUCTION* (JAHR / YEAR: 2008=K;2009=L ...)

SPULEN HORIZONTAL TRANSPORTIEREN UND LAGERN!
HALTESTREIFEN UNTEN! / *REELS TRANSPORTED AND STORED HORIZONTAL! RETAINING STRIP DOWN!*

FUER FLACHSTECKER / *FOR MALE TERMINAL: 2.8±0.1*
DICKE / THICKNESS 0.8±0.03

ZUGEHOERIGE KAMMER / *REFERENCE CAVITY:* 9 001 07 00

FUER LEITUNGEN / *FOR CABLE:* FLRY DIN 72551-6

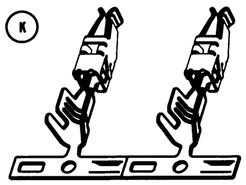

M 2:1

TEILE-NR. *PART NO.*	OBERFLAECHE *SURFACE FINISH*	CRIMPBEREICH *CRIMP SIZE* (mm²)	PART CODE	B1 ±0.3	H1 ±0.3	D1 ±0.3	B2 ±0.3	H2 ±0.3	D2 ±0.3	L1 ±0.2	L2 ±0.5	L3 ±0.2	E +0.2	S	GRUNDKOERPER *CONTACT BODY*	UEBERFEDER *HOOD*
6 001 41 44	MIN.1.27µm AuCo0.3	>1-2.5	3E	3.6	3.8	1.8	4.7	4.9	2.6	3.3	5.8	1.5	0.4	0.3±0.15	CuSn4 R540	X10CrNi 18 8 NACH/ ACC. DIN EN 10151
6 001 28 44	MIN. 0.8µm AuCo0.3		3D													
6 001 28 41	1-3µm Sn FEUERVERZINNT HOT TIN DIP		3A											max. 0.1		
6 001 41 34	MIN.1.27µm AuCo0.3	0.5-1.0	2E	2.5	2.7	1.2	3.7	3.9	1.8	3.0	5.5	1.5	0.2	0.3±0.15		
6 001 28 34	MIN. 0.8µm AuCo0.3		2D													
6 001 28 31	1-3µm Sn FEUERVERZINNT HOT TIN DIP		2A											max. 0.1		
6 001 41 14	MIN.1.27µm AuCo0.3	>0.2-0.35	1E	2.1	2.1	0.8	2.7	2.8	1.4	2.5	5.6	2.1	0.2	0.3±0.15		
6 001 28 14	MIN. 0.8µm AuCo0.3		1D													
6 001 28 11	1-3µm Sn FEUERVERZINNT HOT TIN DIP		1A											max.0.1		
															MATRERIAL	

K: Rm = Radiusmitte / *radius center point*; E = Eckenmasz / *width across corners*

598/10	26.11.10	K	C03 D05 C10 A05 A06 F03	Note 5 added; Part marking changed acc DCS-2 1.5; Part code added; 3D view added; Note added; Tolerance added;	Sathish		
900/07	04.12.07	H05	-	DIMENSION-NO. 27 CHANGED IN 2.8-0.3	S.Weiss	P.Nuetzel	Hoernlein
ECN-NO. *ECN NUMMER*	DATE DD/ MM / YY *DATUM*	REVISION *INDEX*	POSITION *POSITION*	CHANGE DESCRIPTION *ÄNDERUNG*	DRAWN BY *GEZ.*	CHK. BY *GEPR.*	APPR. BY *GEN.*

PRODUCT SPEC. *PRODUCT SPEZIFIK.* --
PACKAGING SPEC. *VERPACKUNGS SPEZIFIK.* --
APPLICATION SPEC. *ANWENDUNGS SPEZIFIK.* 9 084 11 00

THIS DRAWING AND ALL OTHER INFORMATION CONTAINED THEREIN IS PROPRIETARY AND THE PROPERTY OF FCI. This drawing may not be copied, reproduced or disclosed to any third party without the expressed written permission of FCI. © FCI April 1999
DIESE ZEICHNUNG U. ALLE ENTHALTENEN INFORMATIONEN SIND EIGENTUM VON FCI. Diese Zeichnung darf weder kopiert, noch in irgendeiner Form reproduziert, gespeichert oder dritten ohne unsere ausdrückliche schriftliche Genehmigung zugänglich gemacht werden. ©FCI April 1999

TOLERANCES DIN 2768-fm *TOLERANZEN* DIN ISO 1101
COUNTERPART Nr. MASZE <0.5: ±0.05 *GEGENSTÜCK Nr.* --
MATERIAL : SIEHE TABELLE *MATERIAL* SEE TABLE
COLOUR : *FARBE* : --
SURFACE FINISH *OBERFLÄCHE* SIEHE TABELLE SEE TABLE
DO NOT SCALE DRAWING *ZEICHNUNG NICHT VERMESSEN*
TOOL NO. *WERKZEUG Nr.*
ECO Loc. Code *STANDORT CODE* GN
ISO PROJECTION *ISO PROJEKTION*
CAD SYSTEM pro / eng.
DIMENSION IN MILLIMETERS *BEMASSUNG IN MILLIMETERN*
DWG SIZE *FORMAT* A2

	DATE *DATUM*	NAME *NAME*
DRAWN BY *GEZ.*	12.01.07	ST.MUELLER
CHECKED BY *GEPR.*	12.01.07	S.WEISS
APPROVED BY *GEN.*	12.01.07	M.Hopf

TITLE *BENENNUNG*
FLACHKONTAKT DCS2-2.8
ANWENDUNG OHNE EAA
FEMALE TERMINAL DCS2-2.8
APPLICATION WITHOUT SWS

DRAWING NUMBER *ZEICHN. NUMMER* **6 001 28 11**
SHEET *BLATT* 1 of 1 ...
ESR NO. *ESR NUMMER* --
CAT. NO. *KATALOG Nr.* --
FILE NAME *DATEI NAME* 60012811_B1_C_K
SCALE *M:* 10 : 1

EUR C04 112 F29