DRAWING NUMBER 도면 번호	903081-00	REVISION 설변 번호	A03	SHEET 도면수	1/1	APPROVAL LEVEL 승인 수준
DRAWING 도 면						

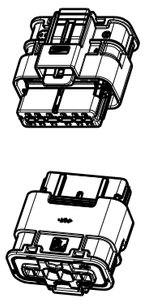

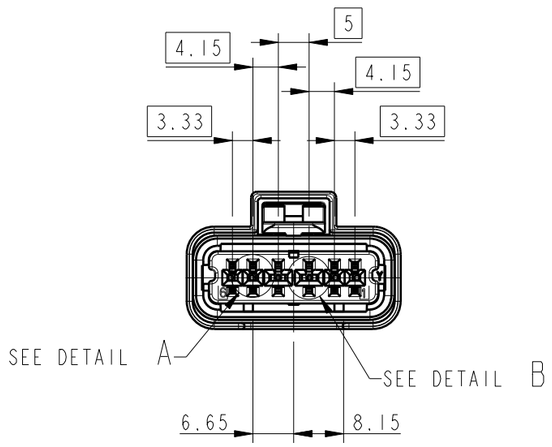

ASSOCIATED PARTS

FEMALE TERMINALS			RANGE 1	WIRE SIZE (mm2)	TYPE	RANGE 2	WIRE SIZE (mm2)	TYPE
1.5 SICMA 3+ CLASS 150°	TINNED	FCI REFERENCE	211CC2S1190P	0.30 ~ 0.75	1.5 X 0.8 mm	211CC2S4190P	0.8 ~ 1.3	1.5 X 0.8 mm
2.8 SICMA 2	TINNED	FCI REFERENCE	211CC3S2120	1.00 ~ 2.00	2.8 X 0.8 mm			
2.8 SICMA 3 CLASS 150°	TINNED	FCI REFERENCE	211CC3S1190	0.35 ~ 0.75	2.8 X 0.8 mm	211CC3S4190	0.80 ~ 1.30	2.8 X 0.8 mm
2.8 SICMA 3 CLASS 150°	TINNED	FCI REFERENCE	211CC3S2190	1.00 ~ 2.00	2.8 X 0.8 mm			

DESCRIPTION	FCI PART NUMBER	RSA PART NUMBER
CAP FOR 1.5 CAVITY	210 A 01 5019	-

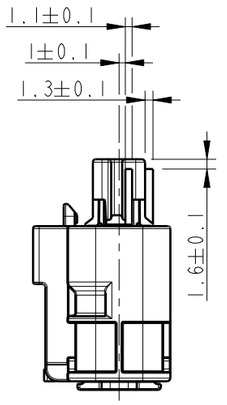

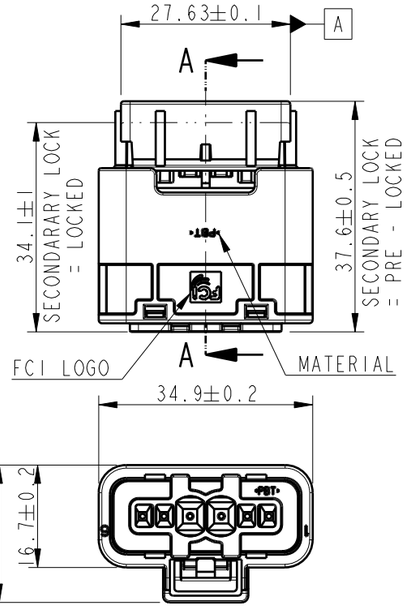

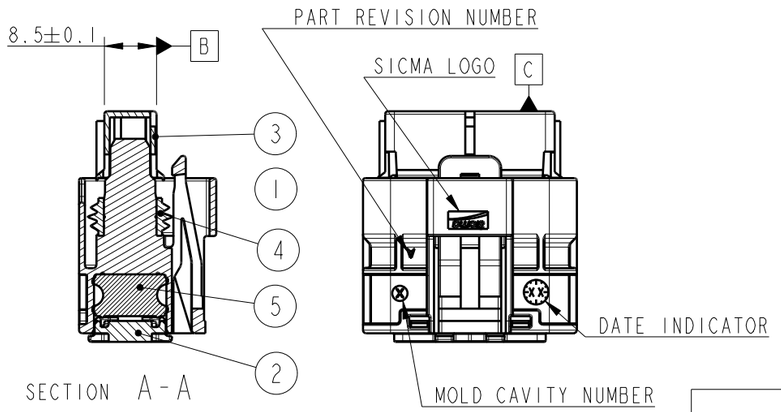

PARTS LIST

REP.	QTY	DESCRIPTION	MATERIAL	COLOR	FCI P/N
5	1	MATTE SEAL	SILICON	GREEN	211 M 110
4	1	MATING SEAL	SILICON	BLUE	211 M 077
3	1	SECONDARY LOCK	PBT GF15%	YELLOW	502426-00
2	1	REAR GRID	PBT	BLACK	502428-00
1	1	6WAY FEMALE HOUSING	PBT	BLACK	502993-00

SPECIFICATION			
HMC/KIA : ES 91500-00 MS 300-34 4rd Min MS201-02 MS201-01 FCI SPECIFICATION No. : KN 07-001	Ø OF WIRE IN 1.5	MIN	1.40
		MAX	2.90
	Ø OF WIRE IN 2.8	MIN	1.60
		MAX	3.60

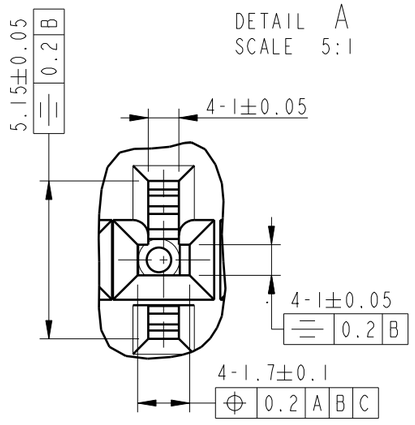

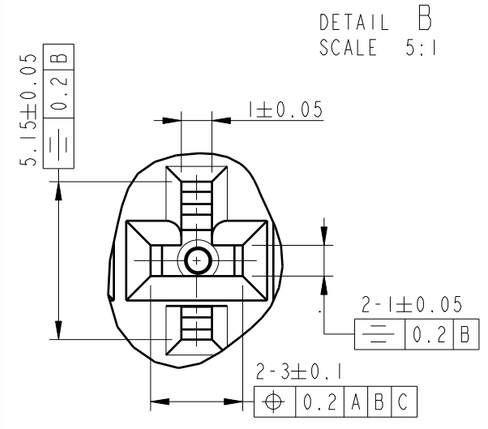

PD08-007	08-01-16	A00				ParkJH		LeeMY
					REAR LOCKING LATCH TYPE DESIGN RELEASE			
ECN-NO. ECN 번호	DATE YY/MM/DD 일 시	REVISION 설변 번호	POSITION 위 치		CHANGE DESCRIPTION 변경사항 설명	DRAWN BY 설계자	CHECKED BY 검토자	APPROVED BY 승인자

PRODUCT SPEC. 제품 스펙	PACKAGING SPEC. 포장 스펙	APPLICATION SPEC. 사용 스펙	
KN 07-001		-	

THIS DRAWING AND ALL OTHER INFORMATION CONTAINED THEREIN IS PROPRIETARY AND THE PROPERTY OF FCI. This drawing may not be copied, reproduced or disclosed to any third party without the expressed written permission of FCI.
© FCI April 1999

이 도면과 여기에 포함된 모든 기타 정보는 FCI의 소유이며 재산이다. 이 도면은 FCI의 표시된 서면 허가 없이 복사, 편집되거나 어떤 제 3자에게 공개되지 말아야 한다.
© FCI 1999년 4월

TOLERANCES 공 차	±0.2, 2°	MATERIAL : 재 질 :	SEE PARTS LIST SEE BOM	SURFACE FINISH 표 면 처 리	-
COUNTERPART Nr. 상대물 제품번호	211 FT 0289	COLOUR : 색상 :	SEE BOM		-
DO NOT SCALE DRAWING 도면을 스케일하지 말 것		TOOL NO. 금형 번호		ECO Loc. Code -	KN

	DATE 일 시	NAME 성 명
DRAWN BY 설계자	08/01/16	Park JH
CHECKED BY 검토자		
APPROVED BY 승인자		Lee MY

TITLE 품 명: SICMA 06PF REAR LATCH

ESR NO. ESR 번호	KOR 03-24	CAT. NO. CAT. 번호	-

DRAWING NUMBER 도 면 번 호: 903081-00

FILE NAME 파일 이름: 6WAY_MINISEALED_RR_LATCH

THIRD VIEW 3각법	CAD SYSTEM	DIMENSION IN MILLIMETERS 기준치수 밀리미터	DWG SIZE 도면크기	SHEET 도면수	SCALE 축 척
	pro / eng.		A3	1 of / 의 1	1:1

EUR P10 16 F28