versions / Varianten
M 1:2

version / Ausfuehrung IV
cable right / Leitung rechts
slider right / Schieber rechts:

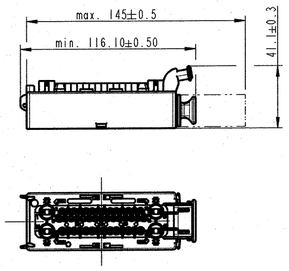

version / Ausfuehrung V
cable left / Leitung links
slider right / Schieber rechts

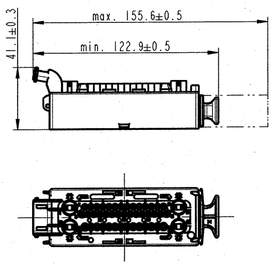

Cover for versions IV, V
Haube fuer Varianten IV, V

3 900 71 01 - neutral Version

Scale 1:1
Masstab 1:1

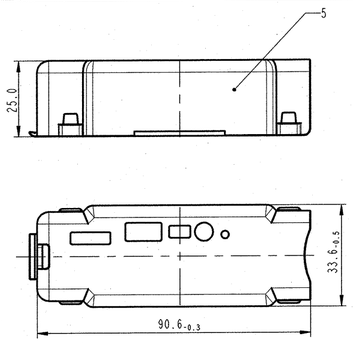

POS.	DESCRIPTION Benennung	MATERIAL Werkstoff	COLOR Farbe	RAL-no. oehnlich RAL
6	Seal Dichtung	Silicone rubber Silikonkautschuk	orange orange	2003
5	Cover Abdeckkappe	PBT-GF10	black schwarz	9011
4	Slider Kulissenschieber	PBT/ASA-GF20	black schwarz	9011
3	Secondary lock Sekundaerverriegelung	PBT-GF20	violet violett	4006
2	Terminal carrier Kontakttraeger	PBT/ASA-GF20	black schwarz	9011
1	Housing Gehaeuse	PBT/ASA-GF20	black schwarz	9011

Dargestellt / Shown:
Ausfuehrung V / version V
Kodierung A / Code A

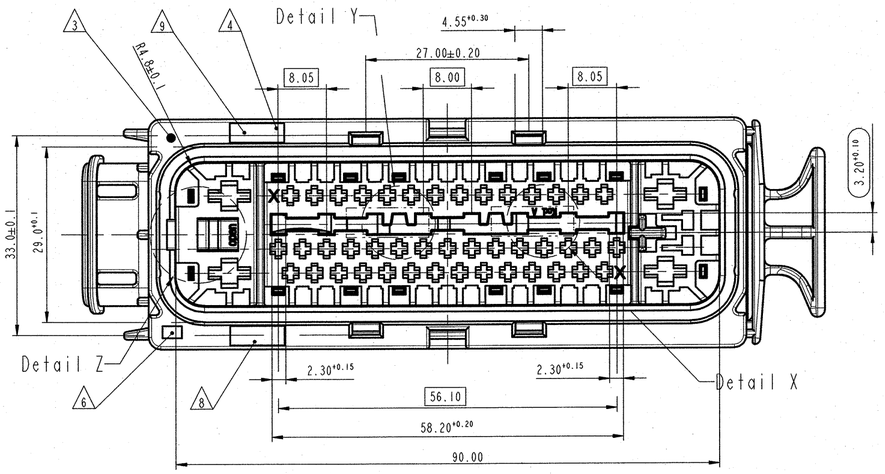

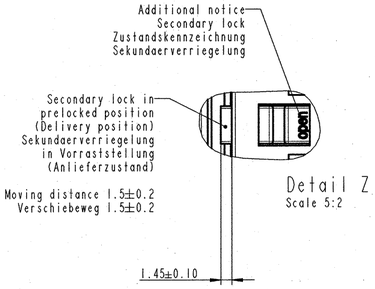

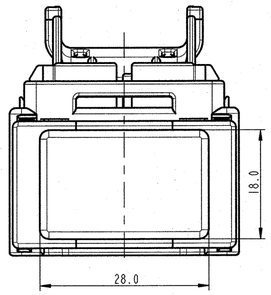

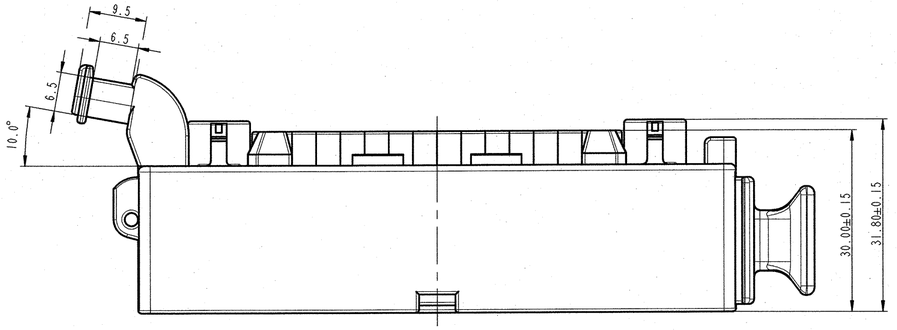

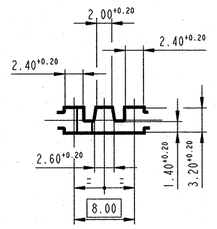

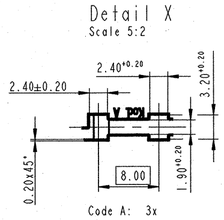

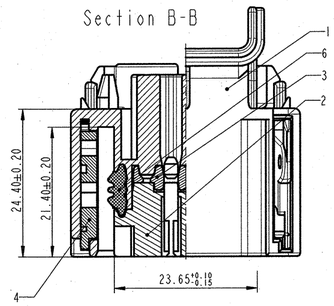

NOTE Bem.	FEATURE Merkmal
1	MATERIAL IDENTIFICATION CODE ACC.VDA260 Materialkennzeichnung nach VDA260
2	DATA CLOCK Datumsuhr
3	CAVITY MARK Nestmarkierung
4	MVL COMPANY LOGOTYP MVL Firmenlogo
5	CAVITY-NO. Kammernummerierung
6	REVISION INDEX SEE TABLE Aenderungsindex siehen Tabelle
7	MVL ASSEMBLY PART-NO. MVL Bauteil-Nr.
8	COUNTRY OF MANUFACTURE Herstellerland
9	MANUFACTURE CODE Hersteller-Code
10	ONLY THE GERMAN LANGUAGE SHALL BE BINDING Nur der deutsche Text ist bindend

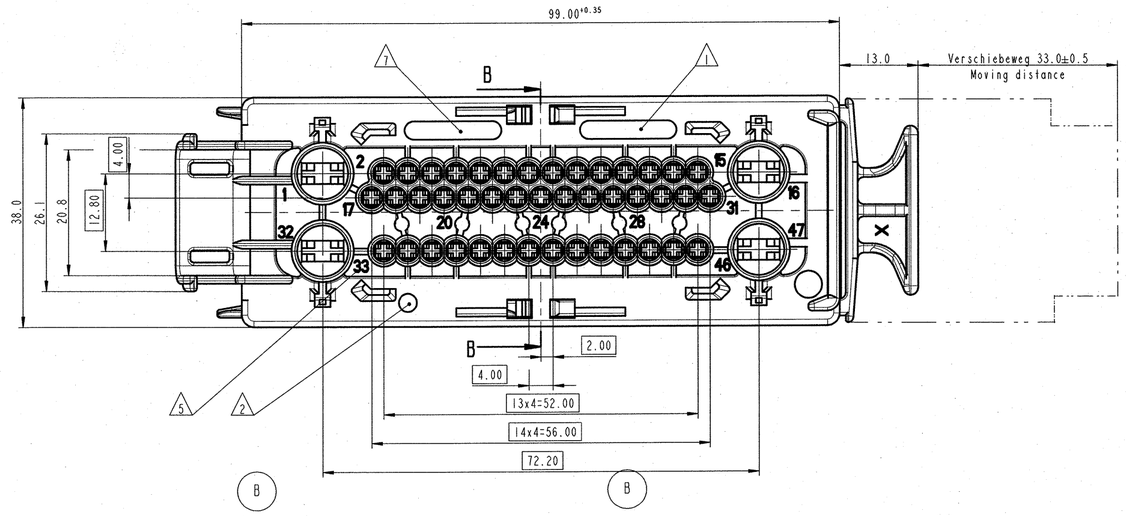

3D VIEW / 3D Ansicht
M1:1

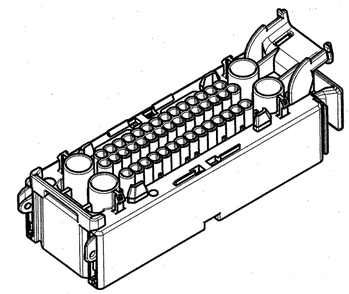

neutral	V	A	145g	3 900 71 01	E	33500632	01	-	-
				3 043 25 01	K	33522388	01	3 043 26 01	33500631
neutral	IV	A	145g	3 900 71 01	E	33500632	01	-	-
				3 043 22 01	K	33522387	01	3 043 23 01	33515678
CUSTOMER-NO. Kunden-Nr.	VERSION Variante	CODE Kodierung	WEIGHT Gewicht	MVL-PART-NO. MVL-Teilenr.	REV. INDEX Aenderungsindex	DELPHI-PART-NO. DELPHI-Teilenr.	REV. INDEX Aenderungsindex	MVL-PART-NO. MVL-Teilenr.	DELPHI-PART-NO. DELPHI-Teilenr.
				HOUSING ASSY COVER AS ADDITIONAL PART mont. Gehaeuse Kappe beiliegend				HOUSING ASSY WITHOUT COVER mont. Gehaeuse ohne Kappe	

4x FEMALE TERMINAL 4.8mm (TYCO)	969 044-1	10780294	4.00	SEE SUPPLIERS DRAWING siehe Lieferantenzeichnung C-1355049 REV. A12	1394512-1	13520289	SEE SUPPLIERS DRAWING siehe Lieferantenzeichnung C-1394512 REV. A1	SEE SUPPLIERS DRAWING siehe Lieferantenzeichnung C-1394512 REV. A1	SEE SUPPLIERS DRAWING siehe Lieferantenzeichnung C-1394512 REV. A1
	969 040-1	15369139	0.50 - 1.00		1394511-1	13854831	SEE SUPPLIERS DRAWING siehe Lieferantenzeichnung C-1394511 REV. A1	SEE SUPPLIERS DRAWING siehe Lieferantenzeichnung C-1394511 REV. A1	SEE SUPPLIERS DRAWING siehe Lieferantenzeichnung C-1394511 REV. A1
43x FEMALE TERMINAL 1.5mm DCS-2 (FCI)					6 099 39 06	15441383	BLIND PLUG Blindstopfen	WHITE weiss	VMQ (SILICONE RUBBER) (Silikon-Elastomer) HOT AIR RESISTANT / warmluftbestaendig: +180°C ELONGATION AT BREAK / Reissdehnung: >375% OIL PORTION / Oelanteil: 1% +2%
	6 000 06 17	33504728	>0.2 - 0.35	CONTACT BODY / Grundkoerper: CuFe 2 P R470 SURFACE / Oberflaeche: I - 3µm Sn / PTFE CANTILEVER SPRING / Ueberfeder: X10 CrNi 18 8 / BLANK	6 099 39 13	15441379	1.2 - 1.6	RED rot	
	6 000 06 37	15327747	0.5 / 0.75		6 099 39 28	15441380	1.6 - 1.9	GREY grau	
	6 000 06 11	10763184	>0.2 - 0.35	CONTACT BODY / Grundkoerper: CuFe 2 P R470 SURFACE / Oberflaeche: I - 3µm Sn CANTILEVER SPRING / Ueberfeder: X10 CrNi 18 8 / BLANK	6 099 39 13	15441379	1.2 - 1.6	RED rot	
	6 000 06 31	10763185	0.5 / 0.75		6 099 39 28	15441380	1.6 - 1.9	GREY grau	
DESCRIPTION Benennung	MVL-PART-NO. MVL-Teilenr.	DELPHI-PART-NO. DELPHI-Teilenr.	WIRE CROSS SECTION (mm²) Leitungsquerschnitt (mm²)	MATERIAL / SURFACE Werkstoff / Oberflaeche	MVL-PART-NO. MVL-Teilenr.	DELPHI-PART-NO. DELPHI-Teilenr.	FOR INSULATION-Ø(mm) fuer Isolationes-Ø (mm)	COLOR Farbe	MATERIAL / SURFACE Werkstoff / Oberflaeche
SUITABLE TERMINALS Geeignete Kontakte					SUITABLE SINGLE WIRE SEALS Geeignete Einzeladerdichtungen				

ECN-NO. ECN NUMMER	DATE DD/ MM / YY DATUM	REVISION INDEX	POSITION POSITION	CHANGE DESCRIPTION ÄNDERUNG	DRAWN BY GEZ.	CHK. BY GEPR.	APPR. BY GEN.
14-10262	17.11.2014	B	-	DELPHI P/N ADDED	Walther	Schindehütte	Hoernlein
536/08	16.10.2008	A05	-	Geeignete Kontakte for TYCO 4.8mm hinzu Section C-C deleted; DF/LM 1-3 table added A11-14 table revised	Walther	Hoernlein	G. Hopf
894/08	17.09.2008	A04	-	Tabelle "Geeignete Kontakte" hinzu	S.Klewin		
434/08	15.05.2008	A03	-	version I und II deleted, table revised	wel	G. Hopf	T.Pabst
155/08	27.02.2008	A02	-	Ansichten an Einzelteil angepasst	S.Klewin	Hoernlein	G.Hopf
575/07	12.02.2008	A01	-	Ansichten an Einzelteil angepasst	S.Klewin	Hoernlein	G.Hopf
760/04	15.09.2004	A00	-	Erstausgabe / first edition	mukl	-	-

PRODUCT SPEC. PRODUKT SPEZIFIK. -- | PACKAGING SPEC. VERPACKUNGS SPEZIFIK. -- | APPLICATION SPEC. ANWENDUNGS SPEZIFIK. --

COPYRIGHT DELPHI CORPORATION AND/OR ITS AFFILIATES. ALL RIGHTS RESERVED. REVISED
THIS DRAWING IS THE PROPERTY OF DELPHI CORPORATION. THE REPRODUCTION, DISTRIBUTION AND UTILIZATION OF THIS DOCUMENT OR ITS RELATED CAD DATA, AS WELL AS COMMUNICATION OF ANY CONTENT TO OTHERS, WITHOUT EXPRESS AUTHORIZATION IS PROHIBITED.
DIESE ZEICHNUNG IST EIGENTUM DER FIRMA DELPHI. JEDE VERWERTUNG UNBEFUGTEN DER REPRODUKTION, VERTEILUNG UND NUTZUNG DIESES DOKUMENTES ODER DIESER ZUGEHÖRIGEN CAD DATEN, SOWIE JEDES ALS KOMMUNIKATION FÜR UNBEFUGTE DRITTE IN ANDERER, ALS DURCH SCHRIFTLICHE GENEHMIGUNG DER DELPHI CORPORATION ZUGELASSEN.

SURFACE FINISH OBERFLÄCHE -

TOLERANCES ± .x:±0.5 ±.x:±0.25 ±3° TOLERANZEN

MATERIAL : SEE TABLE MATERIAL siehe Tabelle -

COUNTERPART Nr. GEGENSTÜCK Nr. --

COLOUR : -- FARBE

TOOL No. WERKZEUG Nr. -

ECO Enr. Code STANDORT CODE GN

DO NOT SCALE DRAWING ZEICHNUNG NICHT KEMMESSEN

DELPHI PACKARD ELECTRICAL/ELECTRONIC ARCHITECTURE NÜRNBERG/ GERMANY

CAD SYSTEM pro / eng.

ISO PROJECTION ISO PROJEKTION

DIMENSION IN MILLIMETERS BEMASSUNG IN MILLIMETERN

DWG. SIZE FORMAT A1

	DATE DATUM	NAME NAME
DRAWN BY GEZ.	05.08.99	ScRa
CHECKED BY GEPR.		
APPROVED BY GEN.		

TITLE BENENNUNG **Flachkontaktgehaeuse, 47-polig**

DRAWING NUMBER ZEICHN. NUMMER **3 043 04 01**

SHEET BLATT 1 of 1 pcs

ESN NO. ESN NUMMER 99GER28A | CAT. NO. KATALOG Nr. --

FILE NAME DATEI NAME 30430401.CUSTOMER

SCALE M. 2:1

EUR 004 112 F28