STRICTLY CONFIDENTIAL

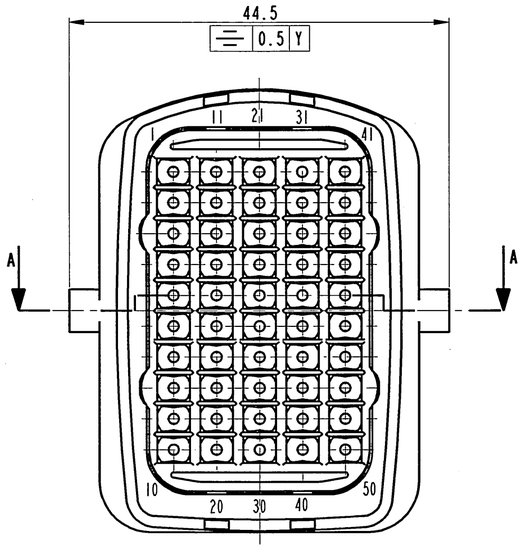

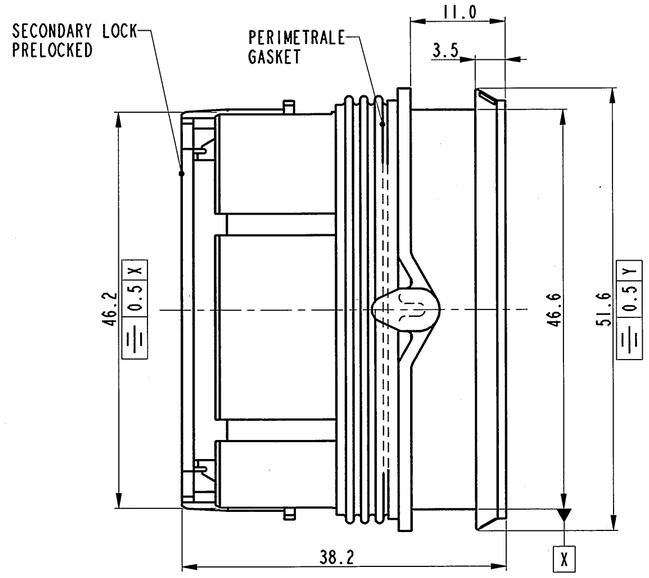

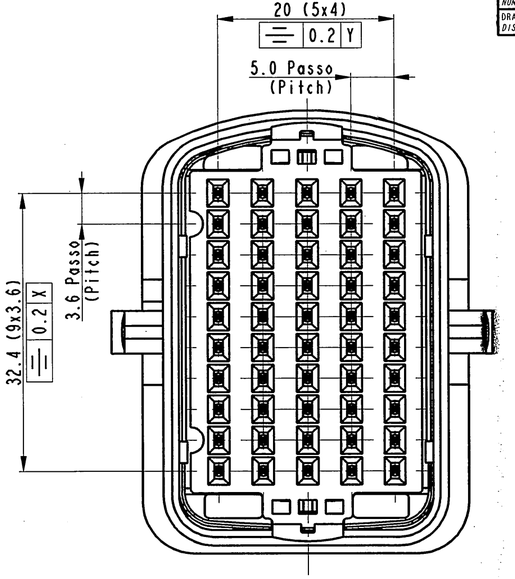

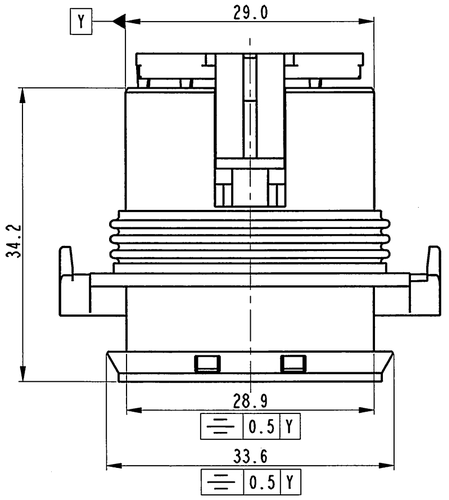

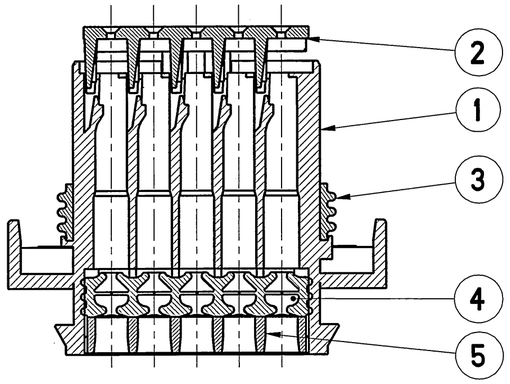

CAVITY SUITABLE FOR TERMINAL SICMA - 1.5mm
(CAVITA' ADATTE PER TERMINALI SICMA - 1.5mm)

SICMA-2

P/N 21ICC2S1120 FOR SECTION WIRE 0.5 - 0.75mm^2
(PER SEZ. CAVO 0.5 - 0.75mm^2)

P/N 21ICC2S2120 FOR SECTION WIRE 1.0 - 1.5mm^2
(PER SEZ. CAVO 1.0 - 1.5mm^2)

SICMA-3

P/N 21ICC2S1150/60 FOR SECTION WIRE 0.5 - 0.75mm^2
(PER SEZ. CAVO 0.5 - 0.75mm^2)

P/N 21ICC2S2150/60 FOR SECTION WIRE 1.0 - 1.5mm^2
(PER SEZ. CAVO 1.0 - 1.5mm^2)

SICMA-3 PLUS

P/N 21ICC2S1150P/60P FOR SECTION WIRE 0.5 - 0.75mm^2
(PER SEZ. CAVO 0.5 - 0.75mm^2)

P/N 21ICC2S2150P/60P FOR SECTION WIRE 1.0 - 1.5mm^2
(PER SEZ. CAVO 1.0 - 1.5mm^2)

5	PREMI GROMMET	PBT-BLACK	5	PREMI GROMMET	PBT-BLACK	5	PREMI GROMMET	PBT-BLACK	5	PREMI GROMMET	PBT-BLACK
4	GROMMET	RES. SILICONICA NATURAL	4	GROMMET	RES. SILICONICA NATURAL	4	GROMMET	RES. SILICONICA NATURAL	4	GROMMET	RES. SILICONICA NATURAL
3	PERIMETRALE GASKET	RES. SILICONICA NATURAL	3	PERIMETRALE GASKET	RES. SILICONICA NATURAL	3	PERIMETRALE GASKET	RES. SILICONICA NATURAL	3	PERIMETRALE GASKET	RES. SILICONICA NATURAL
2	SECONDARY LOCK	PBT-RED	2	SECONDARY LOCK	PBT-RED	2	SECONDARY LOCK	PBT-RED	2	SECONDARY LOCK	PBT-RED
1	CONNETTORE PORTA FEMMINE	PBT-BLACK	1	CONNETTORE PORTA FEMMINE	PBT-NATURAL	1	CONNETTORE PORTA FEMMINE	PBT-BLUE	1	CONNETTORE PORTA FEMMINE	PBT-BROWN
POS.	DENOMINAZIONE	MATERIAL/COLOUR	POS.	DENOMINAZIONE	MATERIAL/COLOUR	POS.	DENOMINAZIONE	MATERIAL/COLOUR	POS.	DENOMINAZIONE	MATERIAL/COLOUR

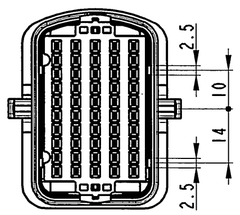

DTB50GMFH (BLACK)

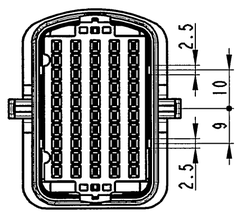

DTB50GMFH-01 (NATURAL)

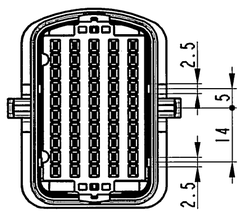

DTB50GMFH-02 (BLUE similar RAL 5012)

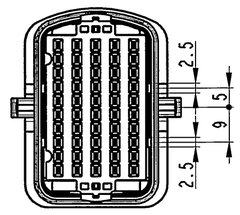

DTB50GMFH-03 (BROWN similar RAL 8011)

- KEYs TABLE - (CATALOG Nbr.-KEY- COLOUR)

ECN-NO. / NUMERO -ECN	DATE DD/MM/YY / DATA	REVISION / REVISIONE	POSITION / POSIZIONE	CHANGE DESCRIPTION / DESCRIZIONE MODIFICA	DRAWN BY / DISEGNATORE	CHK. BY / CONTROLLATO	APPR. BY / APPROVATO
24-09	07/07/2009	04	G10	Added cavity number in view No mold revision necessary			
65/07	18/09/07	03		Updated perimetral gasket material and title box	FP		TC
36/05	29/06/05	02		Updated drawing and added notes	FP		TC
-	9.12.'04	01		Changed format. Added P/Nbrs ...-01; ...-02; ...-03	E.Cini		M.C.

PRODUCT SPEC. / SPEC. DI PRODOTTO: IPS 300
PACKAGING SPEC. / SPEC. DI IMBALLAGGIO: DTB50GMXX
APPLICATION SPEC. / SPEC. DI APPLICAZIONE: IPS 302

THIS DRAWING AND ALL OTHER INFORMATION CONTAINED THEREIN IS PROPRIETARY AND THE PROPERTY OF FCI. This drawing may not be used, reproduced or disclosed to any third party without the expressed written permission of FCI.
© FCI April 1999

QUESTO DISEGNO ED OGNI ALTRA INFORMAZIONE IN ESSO CONTENUTA SONO ESCLUSIVI E DI PROPRIETA' DELLA FCI. Questo disegno non puo' essere copiato, riprodotto o divulgato a terzi senza l'espresso consenso scritto della FCI.
© FCI April 1999

TOLERANCES / TOLLERANZE: ±0.3mm / ±1.0°
COUNTERPART Nr. / CONTROPARTE Nr.: DTB50GMMH-(XX)
DO NOT SCALE DRAWING / DISEGNO FUORI SCALA
MATERIAL / MATERIALE: -
COLOUR / COLORE: SEE TABLE
SURFACE FINISH / FINITURA SUPERFICIALE: -
TOOL NO.: -
LOC. CODE / NAZIONALITA': IT

FCI

ISO PROJECTION / PROIEZIONE ISO
CAD SYSTEM: pro / eng.
DIMENSION IN MILLIMETERS / DIMENSIONI IN MILLIMETRI
DWG SIZE / FORMATO: A2

	DATE / DATA	NAME / NOME
DRAWN BY / DISEGNATORE	09.12.04	E.CINI
CHECKED BY / CONTROLLATO		
APPROVED BY / APPROVATO	09.12.04	M.COLOMBO

TITLE / DESCRIZIONE: CONN. PORTAFEMMINE PASSAPARETE 50 VIE SEALED
DRAWING NUMBER / NUMERO DISEGNO: FSD 307717
SHEET / FOGLIO: 1 of / di 1
ESR NO. / NUMERO ESR: EU-050033
CAT. NO. / NUMERO CAT.: See table
FILE NAME / NOME FILE: fsd307717-1_1-03
SCALE / SCALA: 2:1