TEILE GEM. ZEICHNUNG *PARTS ACC. DRAWING*	FCI-TEILE-NR. *FCI-PART-NO.*	ANSCHLUSS-BEREICH *CRIMP SIZE* (mm^2)	DRAHTQUER-SCHNITT *WIRE SIZE* (mm^2)	D	L±0.2	DRAHTCRIMP *WIRE CRIMP* CH_C±0.03	DRAHTCRIMP *WIRE CRIMP* CW_C $^{+0.1}$	ISOLATIONSCRIMP *INSULATIONS CRIMP* CH_I	ISOLATIONSCRIMP *INSULATIONS CRIMP* CW_I $^{+0.2}$	CRIMPWERKZEUG *CRIMPING TOOL*	VERARBEITUNGS SPEZIFIKATION *APPLICATION SPECIFIKATION*
PCC0595903	F983300	0.22-0.35	0.22	1.1-1.2	3.2	0.74	1.25	1.45	1.75	6 520 06 01	9 909 06 80
			0.35	1.2-1.4	3.2	0.76	1.40	1.55	1.75	6 520 06 02	9 909 06 81
	F393300	0.5-0.75	0.50	1.4-1.6	3.5	0.91	1.57	1.8	1.90	6 520 06 04	9 909 06 85
			0.75	1.6-1.9	3.5	0.97	1.57	2.05	1.92	6 520 06 04	9 909 06 85

K-K
ISOLATIONSCRIMP
TYP: UMFASSUNGSCRIMP
INSULATION CRIMP
TYP: SIDE BY SIDE

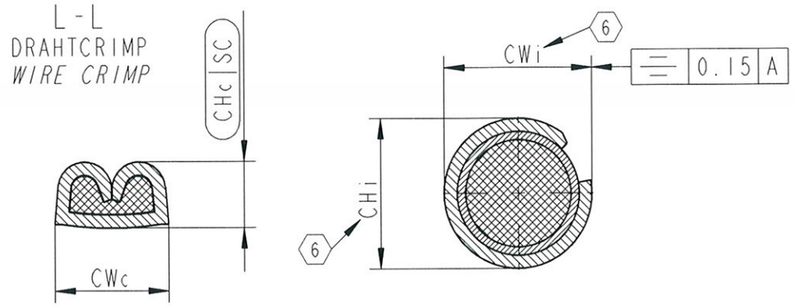

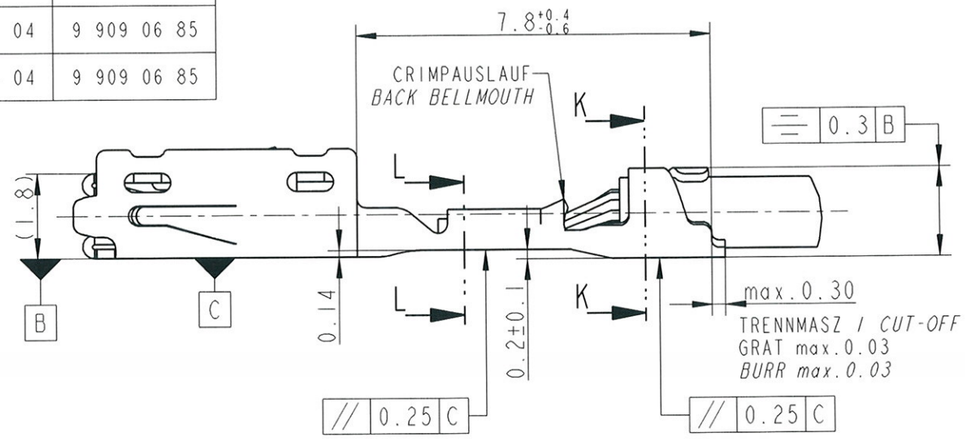

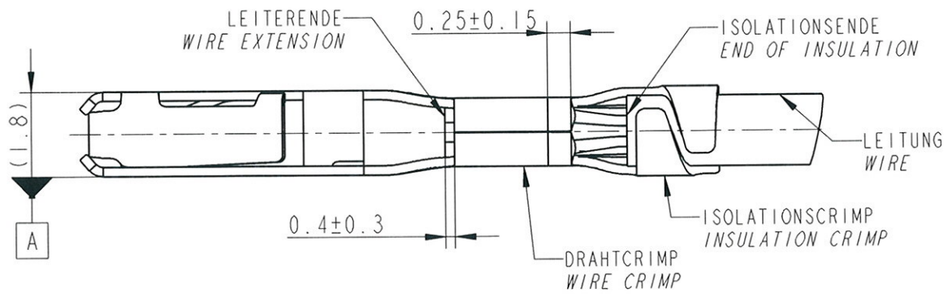

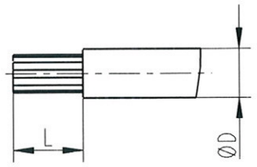

BEMERKUNGEN / *NOTES*

1. LEITUNGEN NACH / *WIRE TYPES TO*: DIN 72551-6 (FLRY); ANDERE LEITUNGEN NACH RUECKSPRACHE ZULAESSIG; WENN LEITUNGSQUERSCHNITT UND ISOLATIONS-Ø IM ZULAESSIGEN BEREICH LIEGEN
   OTHER WIRES AFTER FEEDBACK ALLOWABLE; IF WIRE SECTION AND INSULATION-Ø IN THE SAME RANGE
2. AUSREISSKRAFT DES LEITERS AUS DEM DRAHTCRIMP SIEHE: / *EXTRACTION FORCE OF WIRE OUT THE WIRE CRIMP SEE*: DIN EN 60 352-2 KURVE/*CURVE* B.
3. CW_C EFFEKTIVE CRIMPBREITE DRAHTCRIMP / *EFFECTIVE CRIMP WIDTH WIRE CRIMP*
4. DATEN FUER DEN ISOLATIONSCRIMP SIND RICHTWERTE. BEI EINZELANSCHLAG BESTEHT ABHAENGIGKEIT VON DER AUSSENDURCHMESSERTOLERANZ DER LEITUNG. ES KANN BEI ZUFUEHRUNG DER LEITUNG VON HAND (HALBAUTOMAT) EINE ANDERE LAGE ENTSTEHEN ALS BEI MASCHINELLER ZUFUEHRUNG (VOLLAUTOMAT).
   DATA OF INSULATION CRIMP ARE GIVEN FOR INFORMATION ONLY. ACTUAL DIMENSIONS OF SINGLE CRIMPS DEPENDS ON OUTER DIAMETER OF CABLE INSULATION. THE POSITION OF THE WIRES DURING FEEDING BY HAND (SEMI-AUTOMATIC TOOL) MIGHT BE DIFFERENT COMPARED TO FULLY AUTOMATED FEEDING FULL-AUTOMATIC TOOL)
5. DAS ENDE DER ISOLATION MUSS IM UEBERGANG (DRAHT-ISOCRIMP SICHTBAR SEIN. DIE ISOLIERUNG DARF NICHT IN DEN DRAHTCRIMP EINGECRIMPT SEIN. / *THE END OF THE INSULATION MUST BE VISIBLE IN TRANSITION (WIRE-INSULATION CRIMP) IN NO CASE MAY THE END OF THE INSULATION BE CRIMPED IN THE WIRE CRIMP.*

   ES GELTEN DIE ALLGEMEINEN RICHTLINIEN ZUR VERARBEITUNG VON KONTAKTEN MIT OFFENEN CRIMP-HUELSEN NACH FCI- VERARBEITUNGSSPEZIFIKATION 9 902 00 20/ *GENERAL GUIDLINES FOR THE APPLICATION OF CONTACTS WITH OPEN CRIMP BARRELS IS VALID TO FCI SPECIFICATION*: 9 902 00 20
6. DIE MASZE CH_I UND CW_I DÜRFEN MAX. DEN WERT 2.12 mm NICHT ÜBERSTEIGEN. GRUND HIERFÜR IST DAS KAMMERMASZ 2.2±0.05 IN DIESEM BEREICH.
   THE DIMENSIONS CH_I AND CW_I MUST BE SMALLER OR EQUAL 2.12 mm. THE REASON IS THE CAVITY DIMENSION 2.2±0.05 IN THIS AREA.

ECN-NO. *ECN NUMMER*	DATE DD/MM/YY *DATUM*	REVISION *INDEX*	POSITION *POSITION*	CHANGE DESCRIPTION *ÄNDERUNG*	DRAWN BY *GEZ*	CHK. BY *GEPR*	APPR. BY *GEN*
609/09	27.07.09	A00	-	ERSTAUSGABE ; FIRST EDITION	St. Mue	P. Nuet	

PRODUCT SPEC. *PRODUKT SPEZIFIK.*	PACKAGING SPEC. *VERPACKUNGS SPEZIFIK.*	APPLICATION SPEC. *ANWENDUNGS SPEZIFIK.*
9 901 17 30	--	SEE TABLE

THIS DRAWING AND ALL OTHER INFORMATION CONTAINED THEREIN IS PROPRIETARY AND THE PROPERTY OF FCI. This drawing may not be copied, reproduced or disclosed to any third party without the expressed written permission of FCI. © FCI April 1999

DIESE ZEICHNUNG U. ALLE ENTHALTENEN INFORMATIONEN SIND EIGENTUM VON FCI. Diese Zeichnung darf weder kopiert, noch in irgendeiner Form reproduziert, gespeichert oder dritten ohne unsere ausdrückliche schriftliche Genehmigung zugänglich gemacht werden. ©FCI April 1999

TOLERANCES *TOLERANZEN*	..
COUNTERPART Nr. *GEGENSTÜCK Nr.*	--
DO NOT SCALE DRAWING *ZEICHNUNG NICHT VERMESSEN*	
MATERIAL *MATERIAL*	..
COLOUR *FARBE*	--
SURFACE FINISH *OBERFLÄCHE*	..
TOOL NO. *WERKZEUG Nr.*	
ECO Loc. Code *STANDORT CODE*	GN

	DATE *DATUM*	NAME *NAME*
DRAWN BY *GEZ.*	27.07.09	St.Mueller
CHECKED BY *GEPR*	27.07.09	P.Nuetzel
APPROVED BY *GEN.*	28.07.09	Muehlmiche

TITLE *BENENNUNG*	CRIMPSPECIFICATION 0.64 DCK NORMAL APPLICATION
ESR NO. *ESR NUMMER*	EU-075388
CAT. NO. *KATALOG Nr.*	--
DRAWING NUMBER *ZEICHN. NUMMER*	9 084 12 30
FILE NAME *DATEI NAME*	90841230_A00
ISO PROJECTION *ISO PROJEKTION*	
DIMENSION IN MILLIMETERS *BEMASSUNG IN MILLIMETERN*	
CAD SYSTEM	pro / eng.
DWG SIZE *FORMAT*	A3
SHEET *BLATT*	1 of 1 von 2
SCALE *M.*	8:1

EUR C04 112 F29

TEILE-NR. *PART-NO.*	ANSCHLUSS-BEREICH *CRIMP SIZE* (mm^2)	DRAHTQUER-SCHNITT *WIRE SIZE* (mm^2)	LEITUNG *CABLE* TYPE	D	L±0.2	DRAHTCRIMP *WIRE CRIMP* CH_C ±0.03	CW_C +0.1	ISOLATIONSCRIMP INSULATIONS CRIMP CH_I	CW_I +0.2	CRIMPWERKZEUG *CRIMPING TOOL*	VERARBEITUNGS-SPEZIFIKATION *APPLICATION TOOLING SPECIFIKATION*	PRUEFBERICHT *TEST REPORT*
F383300	0.5-0.75	0.75	Acome T3 ZH ID	1.60-1.80	3.5	0.97	1.57	2.1	1.94	6 520 06 04	9 909 06 85	065/09
		0.5	Acome T3 ZH ID	1.40-1.60	3.5	0.91	1.57	1.85	1.90	6 520 06 04	9 909 06 85	
F983300	0.22-0.35	0.35	Acome 1A	1.40- 1.60	3.2	0.76	1.4	1.8	1.8	6 520 06 03	9 909 06 81	
		0.35	Acome T3 ZH ID	1.25-1.35	3.2	0.76	1.4	1.55	1.8	6 520 06 03	9 909 06 81	
		0.22	Acome T3 ZH ID	1.15-1.20	3.2	0.74	1.4	1.45	1.75	6 520 06 02	9 909 06 80	

SONDERLEITUNGEN (AUSSERHALB DIN SPEZ.)
SPECIAL WIRES (OUT OF DIN SPEC.)

ECN-NO. *ECN NUMMER*	DATE DD/MM/YY *DATUM*	REVISION *INDEX*	POSITION *POSITION*	CHANGE DESCRIPTION *ÄNDERUNG*	DRAWN BY *GEZ.*	CHK BY *GEPR.*	APPR. BY *GEN.*
609/09	27.07.09	A00	-	ERSTAUSGABE ; FIRST EDITION-			

PRODUCT SPEC. *PRODUKT SPEZIFIK.*: 9 901 17 30
PACKAGING SPEC. *VERPACKUNGS SPEZIFIK.*: --
APPLICATION SPEC. *ANWENDUNGS SPEZIFIK.*: SEE TABLE

THIS DRAWING AND ALL OTHER INFORMATION CONTAINED THEREIN IS PROPRIETARY AND THE PROPERTY OF FCI. This drawing may not be copied, reproduced or disclosed to any third party without the expressed written permission of FCI. © FCI April 1999

DIESE ZEICHNUNG U. ALLE ENTHALTENEN INFORMATIONEN SIND EIGENTUM VON FCI. Diese Zeichnung darf weder kopiert, noch in irgendeiner Form reproduziert, gespeichert oder dritten ohne unsere ausdrückliche schriftliche Genehmigung zugänglich gemacht werden. ©FCI April 1999

TOLERANCES -- *TOLERANZEN* --
COUNTERPART Nr. *GEGENSTÜCK Nr.* --
DO NOT SCALE DRAWING *ZEICHNUNG NICHT VERMESSEN*
MATERIAL : -- *MATERIAL* : --
COLOUR : -- *FARBE* : --
SURFACE FINISH *OBERFLÄCHE* --
TOOL NO. *WERKZEUG Nr.*
ECO Loc. Code *STANDORT CODE* GN

	DATE *DATUM*	NAME *NAME*
DRAWN BY *GEZ.*	27.07.09	St.Mueller
CHECKED BY *GEPR.*	27.07.09	P.Nuetzel
APPROVED BY *GEN.*	28.07.09	Muehlmichel

TITLE *BENENNUNG*: CRIMPSPECIFICATION 0.64 DCK NORMAL APPLICATION
ESR NO. *ESR NUMMER*: EU-075388
CAT. NO. *KATALOG Nr.*: --
DRAWING NUMBER *ZEICHN. NUMMER*: 9 084 12 30
FILE NAME *DATEI NAME*: 90841230_A00

ISO PROJECTION *ISO PROJEKTION*
CAD SYSTEM: pro / eng
DIMENSION IN MILLIMETERS *BEMASSUNG IN MILLIMETERN*
DWG SIZE *FORMAT*: A3
SHEET *BLATT*: 2 of 2 *von*
SCALE *M.*: 10:1

EUR C04 112 F29