DRAWING NUMBER / NUMERO DU PLAN	211 FT 0511	REVISION / INDICE	C00	SHEET / FEUILLE	1 / 1	APPROVAL LEVEL / NIV. D'APPROBATION	-
DRAWING / PLAN	-						

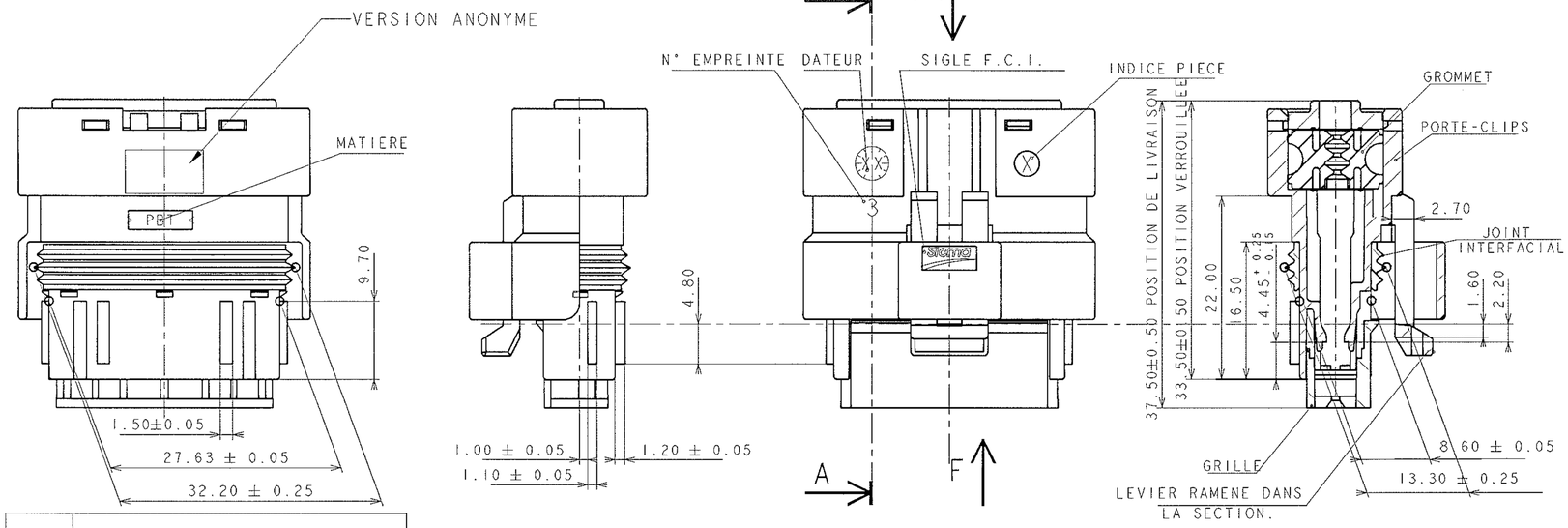

NOTA	SPECIFICATIONS
1	CONNECTEUR T 111 B2 B21 7050
2	CONDUCTEUR SUIVANT STE 96 347 082 99 IND.OR ET 96 095 032 99 IND.B
3	POSITON ALVEOLE SUIVANT STE 96 255 005 99
4	ALVEOLE SUIVANT STE 96 339 622 99
5	CONDITIONNEMENT SUIVANT NORME E 7703 150G
6	MASSE DU PRODUIT LIVRABLE = 11g (ISOLANT+GRILLE+GROMMET+JOINT)
7	CHARNIERE DE PLAQUETTE ARRIERE ABSENTE OU CASSEE ADMISE
8	PARTICULES DE SILICONE DANS LE GROMMET, BOUCHANT PARTIELLEMENT UN ORIFICE, ADMISES

BOUCHON	210 A 01 5 019	PBT NON CHARGE	VERT
PORTE-CLIPS 6 VOIES MIXTE (4X1.5+2X2.8)	211 1 9 061	PBT NON CHARGE	BLANC
	211 1 8 061		GRIS FONCE
GRILLE	211 M 4 047	PBT 15% FV	JAUNE
GROMMET	211 M 110	SILICONE AUTOLUBRIFIE	VERT
JOINT INTERFACIAL	211 M 097	SILICONE 4% D'HUILE	VERT
DESIGNATION	REF.FCI	MATIERE	COULEUR

PC 6 VOIES MIXTE (4X1.5+2X2.8)			
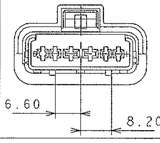	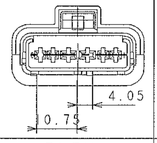	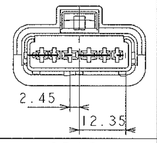	VUE F ±0.05
NOIR	BLEU	GRIS	CODAGE
GRIS FONCE		BLANC	COULEUR DE L'ISOLANT
211 PC 06 9 S 8 064		211 PC 06 9 S 9 064	REF.FCI

INDICE PIECE	C

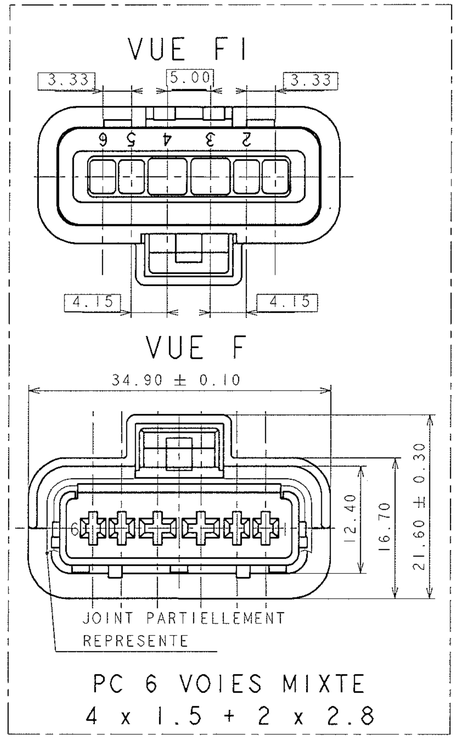

PC 6 VOIES MIXTE
4 x 1.5 + 2 x 2.8

Ø DE FIL EN 1.5	MINI	1.40
	MAXI	2.80
Ø DE FIL EN 2.8	MINI	1.60
	MAXI	3.45

CONNECTIQUE SICMA 2

ARCHIVE 14/10/2004

ANONYME

ECN-NO. / NUMERO ECN	DATE / DATE	REVISION / INDICE	POSITION / POSITION	CHANGE DESCRIPTION / MODIFICATION	DRAWN BY / DESSINE PAR	CHECKED BY / VERIFIE PAR	APPROVED BY / APPROUVE PAR
A04-042	11/10/04	C00	-	-	TECHENE	Ginard	Le Clerc
			-	-			
			-	-			
			-	VERSION ANONYME: REMPLACE 211 FT 0393 (PSA)			
			-	DM 04-058 (13/10/04)			

PRODUCT SPEC. / SPECIF. PRODUIT	PACKAGING SPEC. / SPECIF. EMBALLAGE	APPLICATION SPEC. / SPECIF. APPLICATION
-	-	-

THIS DRAWING AND ALL OTHER INFORMATION CONTAINED THEREIN IS PROPRIETARY AND THE PROPERTY OF FCI. This drawing may not be copied, reproduced or disclosed to any third party without the expressed written permission of FCI. © FCI April 1999

CE PLAN ET LES INFORMATIONS CONTENUES DANS CE PLAN SONT PROPRIETAIRES ET LA PROPRIETE DE FCI. Ce plan ne peut être copié, reproduit ou transmis sans l'autorisation expresse et écrite de FCI. © FCI Avril 1999

TOLERANCES / TOLERANCES	COUNTERPART Nr. / CONJTE-PARTIE N°	MATERIAL / MATIERE	COLOUR / COULEUR	SURFACE FINISH / ETAT DE SURFACE	DO NOT SCALE DRAWING / NE PAS PRENDRE DE COTES	TOOL NO. / OUTIL N°	ECO Loc. Code / CODE B.E.
±0.1 ±2°	-	-	-	-		-	FE

	DATE / DATE	NAME / NOM
DRAWN BY / DESS. PAR	05/05/00	SD
CHECKED BY / VERIF. PAR		
APPROVED BY / APPR. PAR		

TITLE / DESIGNATION: 6 WAY NG FEMALE CONNECTOR WITH RIBS (4x1.5+2x2.8)

DRAWING NUMBER / REFERENCE PLAN: 211 FT 0511

ESR NO. / NUMERO ESR: FRA-0102 | CAT. NO. / NUMERO CAT.: - | FILE NAME / NOM DE FICHIER: 211FT0511

ISO PROJECTION / PROJECTION ISO | CAD SYSTEM: pro / eng. | DIMENSION IN MILLIMETERS / DIMENSIONS EN MILLIMETRES | DWG SIZE / FORMAT: A2 | SHEET / FEUILLE: 1 of / sur 1 | SCALE / ECH.: 1:1

EUR P10 16 F28