DRAWING NUMBER *NUMERO DISEGNO*	FSC 309894	REVISION *REVISIONE*	A	SHEET *FOGLIO*	1/1	APPROVAL LEVEL *LIV. DI APPROVAZIONE*	-
DRAWING *DISEGNO*	C						

FRAME - LEVER (corazza - leva)	
MECHANICAL POLARIZATION (polarizzazione meccanica)	GREY COLOUR (colore grigio)
P/N	**17281889A**
Dpn	**13875288**

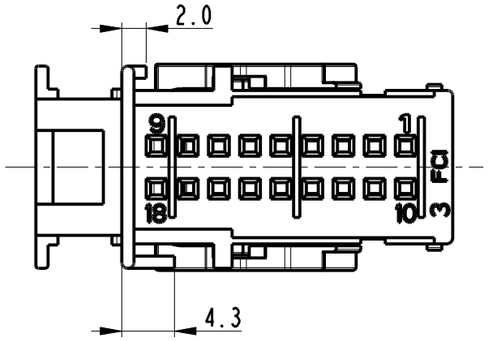

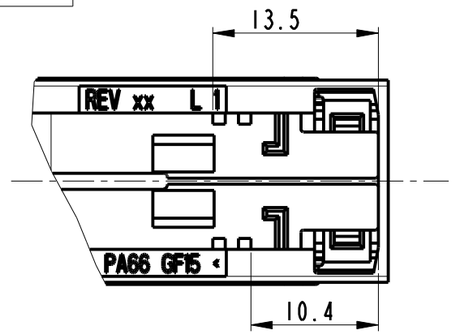

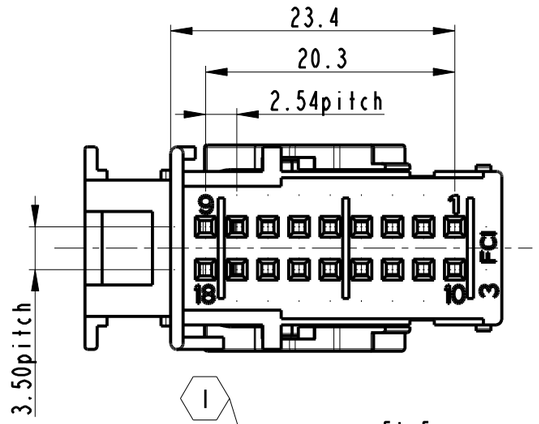

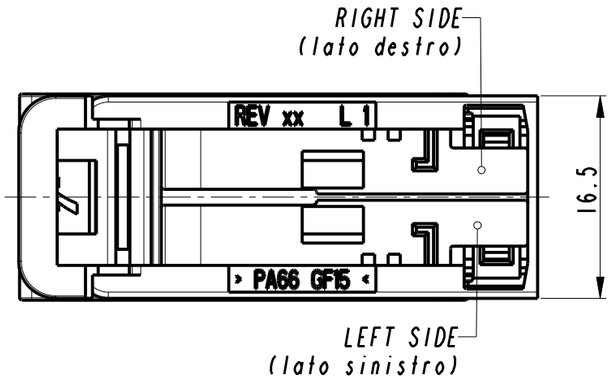

FRAME - LEVER (corazza - leva)	
MECHANICAL POLARIZATION (polarizzazione meccanica)	BLACK COLOUR (colore nero)
P/N	**17281809A**
Dpn	**13705787**

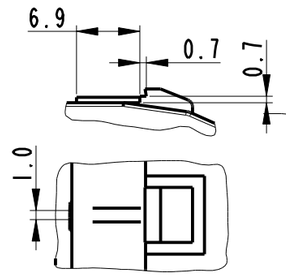

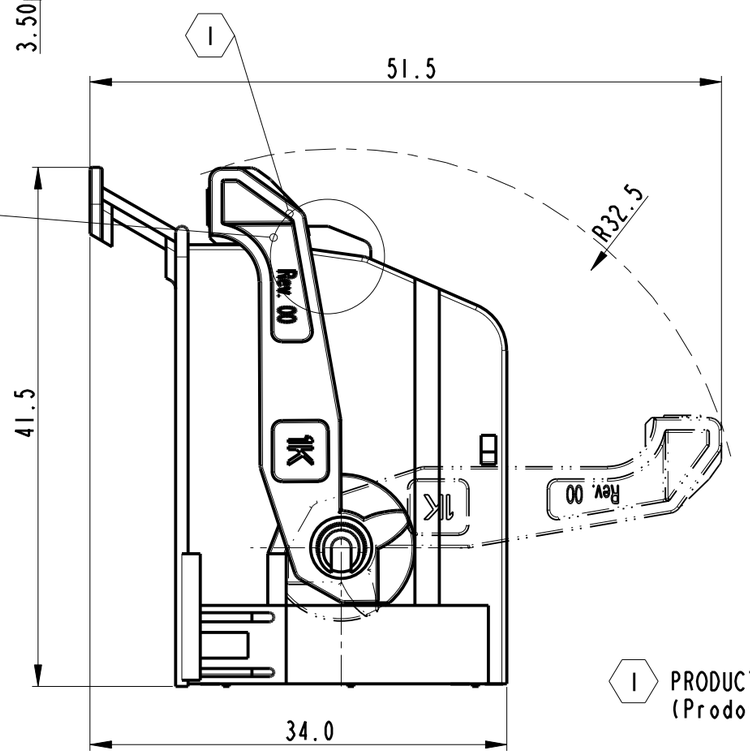

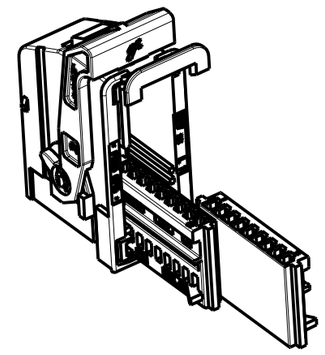

SCALE 1:1

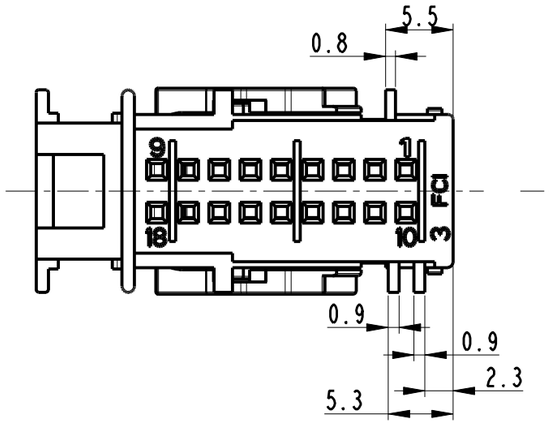

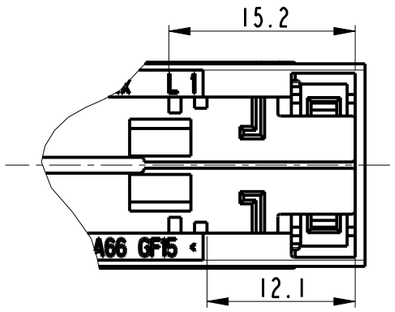

(1) PRODUCT SUPPLIED WITH LEVER IN CLOSED POSITION
(Prodotto fornito con Leva in posizione chiusa)

	TOTALY CRIMP ASSEMBLY		
1	FRAME BLACK - LEVER (corazza nero - leva) p/n 17281809A Dpn 13706455	HOUSING 9way BLACK (modulo 9vie nero)) p/n 17280900 Dpn 13706455 LEFT SIDE (lato sinistro)	HOUSING 9way BLUE (modulo 9vie blu) p/n 17280960 Dpn 13706457 RIGHT SIDE (lato destro)
2	FRAME GREY - LEVER (corazza grigio - leva)) p/n 17281889A Dpn 13875288	HOUSING 9way GREY (modulo 9vie grigio) p/n 17280980 Dpn 13786593 LEFT SIDE (lato sinistro)	HOUSING 9way BROWN (modulo 9vie marrone) p/n 17280910 Dpn 13875283 RIGHT SIDE (lato destro)

CR-16/5199	11-10-2016	A		UPDATED FRAME AND ADDED DPN	F.G.	R.B.	G.I.
37-08	02-10-2008	01-R		RELEASED FOR PRODUCTION MOULD REVISION NOT NECESSARY	G.B.	F.G.	M.C.
35-07	16-04-2007	01		MODIFIED HOOK FIXING LEVER	G.B.	F.G.	M.C.
ECN-NO. *NUMERO. -ECN*	DATE DD/ MM / YY *DATA*	REVISION *REVISIONE*	POSITION *POSIZIONE*	CHANGE DESCRIPTION *DESCRIZIONE MODIFICA*	DRAWN BY *DISEGNATORE*	CHK. BY *CONTROLLATO*	APPR. BY *APPROVATO*

PRODUCT SPEC. *SPEC. DI PRODOTTO*	PACKAGING SPEC. *SPEC. DI IMBALLAGGIO*	APPLICATION SPEC. *SPEC. DI APPLICAZIONE*
IPS307	-	IPS309

COPYRIGHT DELPHI CORPORATION AND/OR ITS AFFILIATES, ALL RIGHTS RESERVED. REVISED
THIS DRAWING IS THE PROPERTY OF DELPHI CORPORATION. THE REPRODUCTION, DISTRIBUTION AND UTILIZATION OF THIS DOCUMENT OR ITS RELATED CAD MATH DATA, AS WELL AS COMMUNICATION OF ANY CONTENT TO OTHERS, WITHOUT EXPRESS AUTHORIZATION IS PROHIBITED.
QUESTO DISEGNO E' PROPRIETA' DI DELPHI CORPORATION E CONTIENE INFORMAZIONI CONFIDENZIALI. LA RIPRODUZIONE, DISTRIBUZIONE E UTILIZZAZIONE DI QUESTO DOCUMENTO O DELLE SUE RELATIVE MATEMATICHE CAD, NONCHE LA COMUNICAZIONE DI QUALSIASI CONTENUTO AD ALTRI, SENZA ESPLICITA AUTORIZZAZIONE, E PROIBITA

TOLERANCES *TOLLERANZE*	± 0.3mm / ±2°	MATERIAL : *MATERIALE :*	PLASTICA AMMIDICA
COUNTERPART Nr. *CONTROPARTE Nr.*		COLOUR : *COLORE :*	SEE TABLE
SURFACE FINISH *FINITURA SUPERFICIALE*	-		
DO NOT SCALE DRAWING *DISEGNO FUORI SCALA*		TOOL NO.	-
LOC. CODE *NAZIONALITA'*	IT		

DELPHI
DELPHI PACKARD ELECTRICAL/ELECTRONIC ARCHITECTURE
TORINO, ITALY

CAD SYSTEM: pro/eng.

ISO PROJECTION *PROIEZIONE ISO* | DIMENSION IN MILLIMETERS *DIMENSIONI IN MILLIMETRI* | DWG SIZE *FORMATO*: A3

	DATE *DATA*	NAME *NOME*
DRAWN BY *DISEGNATORE*	03-04-06	D.T.
CHECKED BY *CONTROLLATO*		
APPROVED BY *APPROVATO*	03-04-06	M.C.

TITLE *DESCRIZIONE*: ASSEMBLY FRAME 18W 2.54x3.5 (Assemblato corazza 18vie 2.54x3.5)

DRAWING NUMBER *NUMERO DISEGNO*: FSC 309894

SHEET *FOGLIO*: 1 of 1 di 1

ESR NO. *NUMERO ESR*: EU 020259 | CAT. NO. *NUMERO CAT.*: SEE TABLE

FILE NAME *NOME FILE*: FSC309894

SCALE *SCALA*: 2:1