WATERPROOF VERSION Wasserdichte Version	NON WATERPROOF VERSION Nicht wasserdichte Version
ONLY IN NATURE AVAILABLE! Nur in Natur verfuegbar! REPLACE THE OLD FCI PART NUMBERS: Ersatz fuer die alten FCI Nummern: 8 004 01 11 / 8 004 01 12 / 8 004 01 13 / 8 004 01 14 8 004 01 15 / 8 004 01 16 / 8 004 01 17 / 8 004 01 18 INCLUDING TPA ACC. TAB.010.308 AND SEAL ACC.TAB.004.551.A inklusive TPA nach TAB.010.308 und Dichtung nach TAB.004.551.A	ONLY IN NATURE AVAILABLE! Nur in Natur verfuegbar! REPLACE THE OLD FCI PART NUMBERS: Ersatz fuer die alten FCI Nummern: 8 004 01 11 / 8 004 01 12 / 8 004 01 13 / 8 004 01 14 8 004 01 15 / 8 004 01 16 / 8 004 01 17 / 8 004 01 18 INCLUDING TPA ACC. TAB.010.308 inklusive TPA nach TAB.010.308
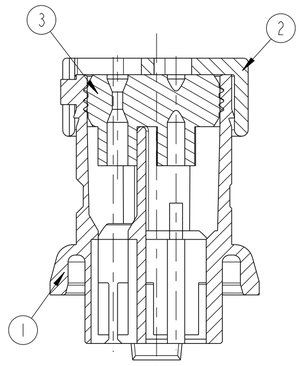	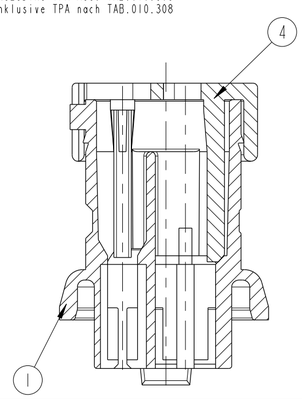
TPA - WATERPROOF TPA - Wasserdicht	TPA - NON WATERPROOF TPA - nicht Wasserdicht
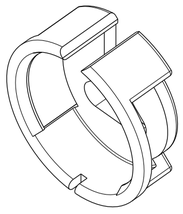	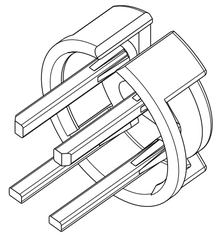
SEAL Dichtung	
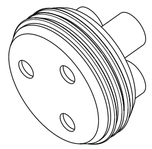	

3 x 4.8 FEMALE TERMINAL STANDARD TIMER CONTACT (TYCO)	Sn VERSION	925598-3	1.00	SEE SUPPLIER DRAWING siehe Lieferantenzeichnung	
		925598-2	0.75		
		925598-1	0.50		
DESCRIPTION Benennung		PART-NO. Teilenr.	WIRE CROSS SECTION [mm²] Leitungsquerschnitt [mm²]	MATERIAL / SURFACE Werkstoff / Oberflaeche	
SUITABLE TERMINALS Geeignete Kontakte					

3 041 01 11	3WAY SET ASSY. FEMALE CONNECTOR 3pol. Set Baugruppe Flachkontaktgeh.	4	1	TPA - NON WATERPROOF Kontaktsicherung - nicht Wasserdicht	PA 6.6 GF25	VIOLET violett
		3	1	SEAL Dichtung	NBR	BLACK schwarz
		2	1	TPA - WATERPROOF Kontaktsicherung - Wasserdicht	PA 6.6 GF25	VIOLET violett
		1	1	3WAY FEMALE HOUSING 3pol. Flachkontaktgeh.	PBT	NATURE natur
FCI - PART-NO. FCI-Teile-Nr.	ASSEMBLY NAME Baugruppe-Benennung	ITEM Position	QUNTITY Menge	NAME Benennung	MATERIAL Material	COLOUR Farbe

NOTES / Bemerkungen:	
1	MANUFACTURE CODE Herstellcode
2	COUNTRY OF MANUFACTURE Herstellerland
3	ONLY THE GERMAN LANGUAGE SHALL BE BINDING Nur der deutsche Text ist bindend
4	SHOWN IS NON WATERPROOF VERSION Dargestellt ist die nicht wasserdichte Version

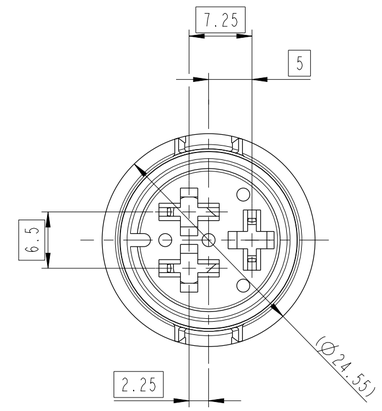

SECTION A-A
Schnitt A-A

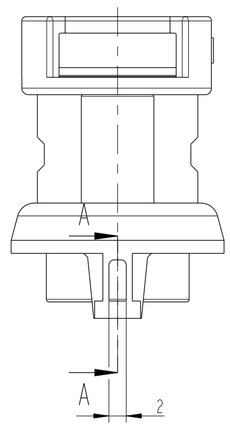

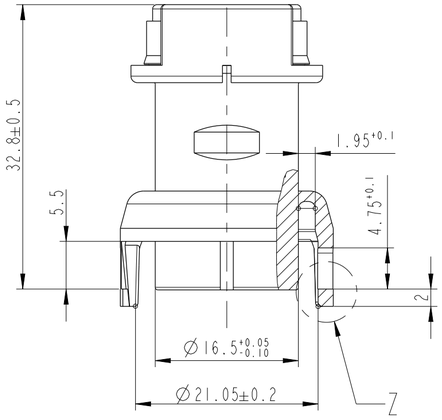

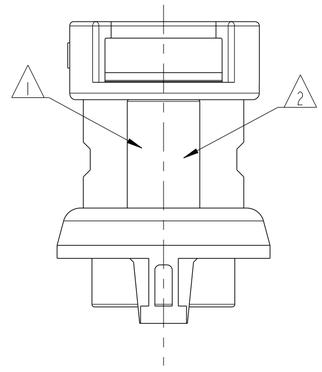

DETAIL Z
Einzelheit Z
M 10:1

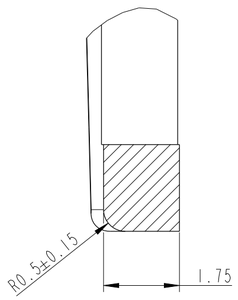

3D VIEW / 3D Ansicht
M 1:1

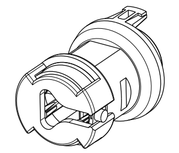

12-00989	-	Initial Release			
ECN-NO. ECN-NUMMER	POSITION POSITION	CHANGE DESCRIPTION AENDERUNGSBESCHREIBUNG			
PRODUCT SPEC. PRODUKT-SPEZ. -	PACKAGING SPEC. VERPACKUNGS-SPEZ. -	APPLICATION SPEC. ANWENDUNGS-SPEZ. -	THIS DRAWING AND ALL OTHER INFORMATION CONTAINED THEREIN IS PROPRIETARY AND THE PROPERTY OF FCI. This drawing may not be copied, reproduced or disclosed to any third party without the expressed written permission of FCI. © FCI April 1999	DIESE ZEICHNUNG U. ALLE ENTHALTENEN INFORMATIONEN SIND EIGENTUM VON FCI. Diese Zeichnung darf weder kopiert, noch in irgendeiner Form reproduziert, gespeichert oder Dritten ohne ausdrückliche, schriftliche Genehmigung zugaenglich gemacht werden. © FCI April 1999	
TOLERANCES TOLERANZEN	±0.1 ±2° -	MATERIAL : MATERIAL : SEE TABLE siehe Tabelle	SURFACE FINISH OBERFLAECHE -	FCI	CAD SYSTEM pro / eng.
COUNTERPART No. GEGENSTUECK-Nr.	3 051 01 11	COLOUR : FARBE : SEE TABLE	-	ISO PROJECTION ISO PROJEKTION	DIMENSION IN MILLIMETERS BEMASSUNG IN MILLIMETER
DO NOT MEASURE DRAWING ZEICHNUNG NICHT VERMESSEN		TOOL NO. WERKZEUG-Nr. -	ECO Loc. Code STANDORT CODE GN		DWG SIZE FORMAT A2
	DATE DATUM	NAME NAME	TITLE BENENNUNG 3W FEMALE CONNECTOR	DRAWING NUMBER ZEICHN.-NUMMER PCC0792519	REV. INDEX A
CREATED BY ERSTELLT	2012/07/27	V CHOCKALINGAM			APPROVAL LEVEL FREIGABESTUFE -
MODIFIED BY GEAENDERT	2012/10/09	Sebastin ANUP	PROJECT PROJEKT 3W INLINE CONNECTOR	STATE STATUS SERIAL RELEASED	
CHECKED BY GEPRUEFT	2012/10/10	M WELTHER			SHEET BLATT 1 of 1 von 1
APPROVED BY GENEHMIGT	2012/10/10	Olaf HOERNLEIN	ESR NO. ESR-NUMMER -	CAT. NO. KATALOG-Nr. -	
FILE NAME DOK.-NAME	PCC0792519	DOCUMENT UNDER PDS CONTROL NO MODIFICATION ALLOWED OUTSIDE	PART NUMBER TEILENUMMER 30410111	REV. INDEX A	SCALE M: 2:1

EUR C04 112 F29 PDS