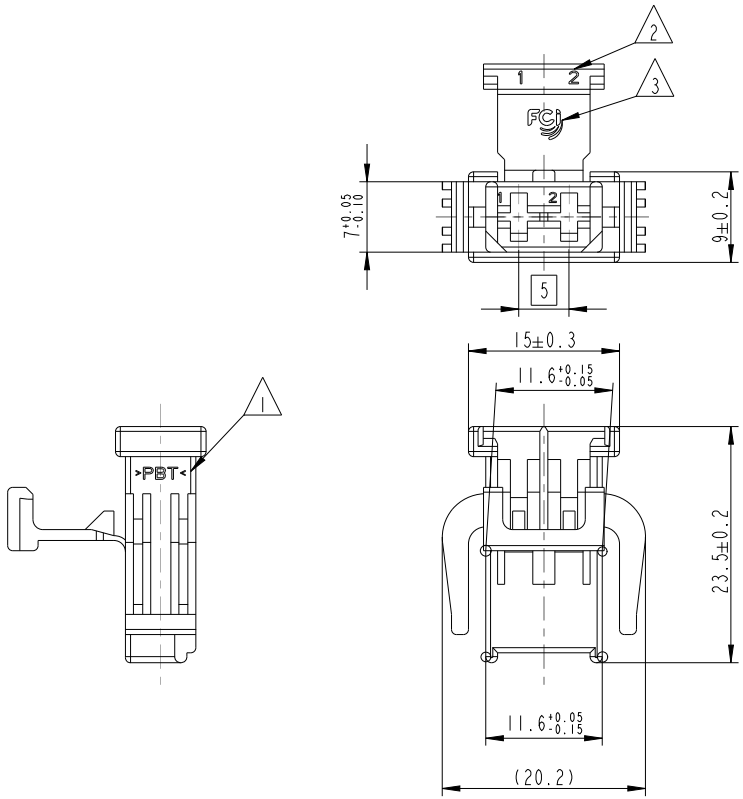

NOTES Bem.	FEATURES Merkmale
1	IDENTIFICATION OF MATERIAL ACC. TO VDA 260 Materialkennzeichnung nach VDA 260
2	CAVITY INDENTIFICATION Kammerkennzeichnung
3	FCI COMPANY LOGOTYPE, HEIGHT 4, RAISED 0.1 FCI Firmenlogo, 4 hoch, 0.1 erhaben
4	CAVITY MARK, FOR EXAMPLE 1,2,3... Nestmarkierung, Beispiel 1,2,3...
5	ONLY THE GERMAN LANGUAGE SHALL BE BINDING Nur der deutsche Text ist bindend
6	FCI ASSEMBLY PART-NO. FCI Bauteil-Nr.
7	REVISION INDEX Aenderungsindex
8	CROSSED VERSION AS REQUEST Durchgestrichene Versionen auf Anfrage

3D Ansicht / 3D VIEW, M 1:1

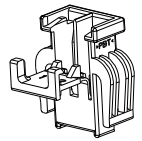

DESCRIPTION Benennung		FCI-PART-NO. FCI-Teilenr.	WIRE CROSS SECTION [mm²] Leitungsquerschnitt [mm²]	MATERIAL / SURFACE Werkstoff / Oberflaeche	CRIMP SPEC. Crimpspezifikation
12x FEMALE TERMINAL 2.8mm DCS-2	Au VERSION	6 001 28 44	>1.0 - 2.5	CONTACT BODY: CuSn4 R540 / 0.8µm Au HOOD: Ueberfeder: X10 CrNi 18 8 / BLANK	9 084 11 00
		6 001 28 34	0.5 - 1.0		
		6 001 28 14	>0.2 - 0.35		
	Sn VERSION	6 001 28 41	>1.0 - 2.5	CONTACT BODY: CuSn4 R540 / 1-3µm Sn HOOD: Ueberfeder: X10 CrNi 18 8 / BLANK	
		6 001 28 31	0.5 - 1.0		
		6 001 28 11	>0.2 - 0.35		

SUITABLE TERMINALS
Geeignete Kontakte

DESIGNATION Benennung	FCI ASSEMBLY.PART-NO. FCI Baugruppenteilenr.	REV. INDEX	COLOUR RAL NO. Farbe RAL Nr.	MATERIAL Werkstoff	INTERFACE Schnittstelle
HOUSING 2-WAY Gehaeuse 2-pol.	3 020 03 49	J	VIOLET/violett 4006	PBT	PCC0720470
	3 020 03 52	J	DARK BROWN/dkl. braun 8012		
	3 020 03 40	J	ORANGE/orange 2003		
	3 020 03 48	J	GREY/grau 7036		
	3 020 03 47	J	GREEN/gruen 6018		
	3 020 03 46	J	WHITE/weiss 9010		
	3 020 03 45	J	BLUE/blau 5012		
	3 020 03 44	J	YELLOW/gelb 1018		
	3 020 03 43	J	RED/rot 2002		
	3 020 03 42	J	BROWN/braun 1011		
	3 020 03 41	J	BLACK/schwarz 9011		

ECN-NO.	POSITION	CHANGE DESCRIPTION
12-01107	C5-6	was dim. 31.6±0.5/-0.15 - sheet 2

PRODUCT SPEC. PRODUKT-SPEZ.: --
PACKAGING SPEC. VERPACKUNGS-SPEZ.: --
APPLICATION SPEC. ANWENDUNGS-SPEZ.: 9 902 23 90

THIS DRAWING AND ALL OTHER INFORMATION CONTAINED THEREIN IS PROPRIETARY AND THE PROPERTY OF FCI. This drawing may not be copied, reproduced or disclosed to any third party without the expressed written permission of FCI. © FCI April 1999

DIESE ZEICHNUNG U. ALLE ENTHALTENEN INFORMATIONEN SIND EIGENTUM VON FCI. Diese Zeichnung darf weder kopiert, noch in irgendeiner Form reproduziert, gespeichert oder Dritten ohne ausdrückliche, schriftliche Genehmigung zugaenglich gemacht werden. © FCI April 1999

TOLERANCES TOLERANZEN: ±0.1 ±2°
COUNTERPART No. GEGENSTUECK-Nr.: SEE TABLE
DO NOT MEASURE DRAWING ZEICHNUNG NICHT VERMESSEN
MATERIAL: PBT
COLOUR: SEE TABLE
SURFACE FINISH OBERFLAECHE: - / -
TOOL NO. WERKZEUG-Nr.: --
ECO Loc. Code STANDORT CODE: GN

	DATE DATUM	NAME NAME
CREATED BY ERSTELLT	2004-01-12	S.KLEWIN
MODIFIED BY GEAENDERT	2012/08/31	M WELTHER
CHECKED BY GEPRUEFT	2012/08/31	M SCHINDHELM
APPROVED BY GENEHMIGT	2012/08/31	Olaf HOERNLEIN

TITLE BENENNUNG: 2-6 UNSEALED FEMALE CONNECTOR
PROJECT PROJEKT: 2-6 UNSEALED FEMALE CONNECTOR
ESR NO. ESR-NUMMER: --
CAT. NO. KATALOG-Nr.: --
FILE NAME DOK.-NAME: 30200340
DOCUMENT UNDER PDS CONTROL NO MODIFICATION ALLOWED OUTSIDE
DOKUMENT IST IM PDS VERWALTET AENDERUNG AUSSERHALB NICHT ERLAUBT

ISO PROJECTION ISO PROJEKTION
DIMENSION IN MILLIMETERS BEMASSUNG IN MILLIMETER
CAD SYSTEM: pro / eng.
DWG SIZE FORMAT: A3

DRAWING NUMBER ZEICHN.-NUMMER: 30200340
REV. INDEX: F
STATE STATUS: SERIAL RELEASED
PART NUMBER TEILENUMMER: See Table
REV. INDEX: -
APPROVAL LEVEL FREIGABESTUFE: -
SHEET BLATT: 1 of / von 2
SCALE M: 2:1

EUR C04 112 F29 PDS

MISSING INFORMATIONS SEE PAGE 1
Fehlende Informationen siehe Blatt 1

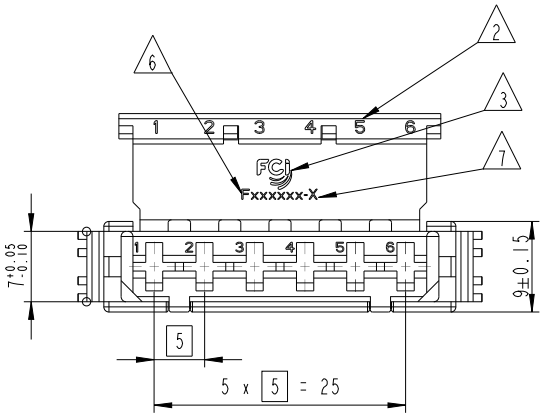

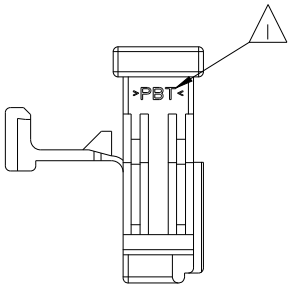

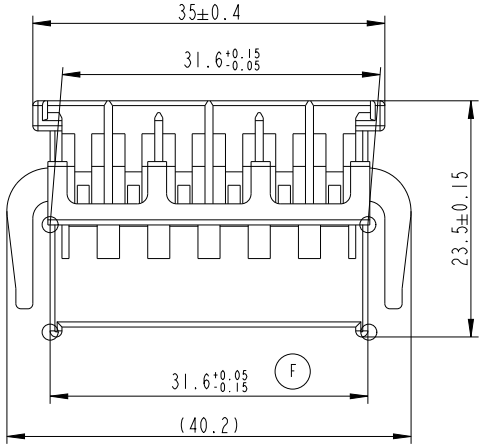

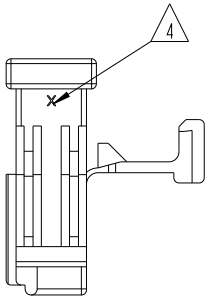

3D Ansicht / 3D VIEW,
M 1:1

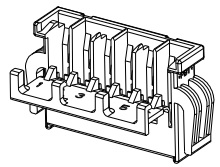

6	7		1	
HOUSING 6-WAY Gehaeuse 6-pol.	-	-	PBT	PCC0720470
	-	-	~~VIOLET/violett 4006~~	
	-	-	~~DARK BROWN/dkl. braun 8012~~	
	-	-	~~ORANGE/orange 2003~~	
	-	-	~~GREY/grau 7036~~	
	-	-	~~GREEN/gruen 6018~~	
	-	-	~~WHITE/weiss 9010~~	
	-	-	~~BLUE/blau 5012~~	
	-	-	~~YELLOW/gelb 1018~~	
	-	-	~~RED/rot 2002~~	
	-	-	~~BROWN/braun 1011~~	
	F672410	A	BLACK/schwarz 9011	
DESIGNATION Benennung	FCI ASSEMBLY.PART-NO. FCI Baugruppenteilenr.	REV. INDEX	COLOUR RAL NO. Farbe RAL Nr.	MATERIAL Werkstoff	INTERFACE Schnittstelle

12-01107	C5-6	was dim. 31.6±0.5/-0.15 - sheet 2

ECN-NO. / ECN-NUMMER | POSITION / POSITION | CHANGE DESCRIPTION / AENDERUNGSBESCHREIBUNG

PRODUCT SPEC. / PRODUKT-SPEZ.: --
PACKAGING SPEC. / VERPACKUNGS-SPEZ.: --
APPLICATION SPEC. / ANWENDUNGS-SPEZ.: 9 902 23 90

THIS DRAWING AND ALL OTHER INFORMATION CONTAINED THEREIN IS PROPRIETARY AND THE PROPERTY OF FCI. This drawing may not be copied, reproduced or disclosed to any third party without the expressed written permission of FCI. © FCI April 1999

DIESE ZEICHNUNG U. ALLE ENTHALTENEN INFORMATIONEN SIND EIGENTUM VON FCI. Diese Zeichnung darf weder kopiert, noch in irgendeiner Form reproduziert, gespeichert oder Dritten ohne ausdrückliche, schriftliche Genehmigung zugaenglich gemacht werden. © FCI April 1999

TOLERANCES / TOLERANZEN: ±0.1, ±2°
COUNTERPART No. / GEGENSTUECK Nr.: SEE TABLE
DO NOT MEASURE DRAWING / ZEICHNUNG NICHT VERMESSEN
MATERIAL / MATERIAL: PBT
COLOUR / FARBE: SEE TABLE
SURFACE FINISH / OBERFLAECHE: -, -
TOOL NO. / WERKZEUG-Nr.: --
ECO Loc. Code / STANDORT CODE: GN

ISO PROJECTION / ISO PROJEKTION
DIMENSION IN MILLIMETERS / BEMASSUNG IN MILLIMETER
CAD SYSTEM: pro / eng.
DWG SIZE / FORMAT: A3

	DATE / DATUM	NAME / NAME
CREATED BY / ERSTELLT	2004-01-12	S.KLEWIN
MODIFIED BY / GEAENDERT	2012/08/31	M WELTHER
CHECKED BY / GEPRUEFT	2012/08/31	M SCHINDHELM
APPROVED BY / GENEHMIGT	2012/08/31	Olaf HOERNLEIN

TITLE / BENENNUNG: 2-6 UNSEALED FEMALE CONNECTOR
PROJECT / PROJEKT: 2-6 UNSEALED FEMALE CONNECTOR
ESR NO. / ESR-NUMMER: --
CAT. NO. / KATALOG-Nr.: --
FILE NAME / DOK.-NAME: 30200340
DOCUMENT UNDER PDS CONTROL / DOKUMENT IST IM PDS VERWALTET
NO MODIFICATION ALLOWED OUTSIDE / AENDERUNG AUSSERHALB NICHT ERLAUBT

DRAWING NUMBER / ZEICHN.-NUMMER: 30200340
REV. / INDEX: F
STATE / STATUS: SERIAL RELEASED
PART NUMBER / TEILENUMMER: See Table
REV. / INDEX: -

APPROVAL LEVEL / FREIGABESTUFE: -
SHEET / BLATT: 2 of / von 2
SCALE / M: 2:1

EUR C04 112 F29 PDS