DRAWING NUMBER / NUMERO DU PLAN	211 FT 0474	REVISION / INDICE	D00	SHEET / FEUILLE	1 / 1	APPROVAL LEVEL / NIV. D'APPROBATION	-
DRAWING / PLAN	-						

DETROMPAGE PORTE CLIPS

Détrompage vue arrière	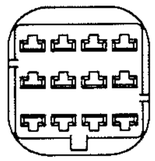	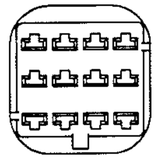
Masse (g)	12.8	12.8
-		
-		
Réf. FCI	211 PC 12 3S 8003	211 PC 12 3S 0003
Couleur	Grey	Black

LES PC SE MONTENT SUR LES EMPREINTES CI-DESSOUS

-		
-		
Réf. FCI	-	-
Couleur		

NOMENCLATURE

REP	Qte	Désignation	Matière	Référence
A	1	Porte Clips	PBT	211 1 X004
B	1	Joint interfacial	Silicone vert	211 M 003

PRODUITS ASSOCIES

	Gamme 1	Gamme 2	
Connexion	211 CC 3 S 1120 211 CC 3 S 1220	211 CC 3 S 2120	
	211 CC 3 S 1161	211 CC 3 S 2161	

CLASSE D'UTILISATION

	Renault		CAHIER des CHARGES
Température	2		36 05 019
Etanchéité	2		
Vibration	2		

EFFORTS

	Insertion	Rétention
Contact	15N maxi	120N mini
Accouplement	60N maxi	100N mini

MISE EN OEUVRE

Dossier de mise en oeuvre: USER MANUAL
Dossier de retouche: USER MANUAL

CALIBRE DE CONTROLE

Référence	Indice	
-	-	

REP.	MARQUAGES
1	Sigle SICMA
2	Sigle Renault
3	Indice ensemble monté ou indice corps
4	Repère d'empreinte
5	Repère d'alvéoles
6	Dateur
7	Code matière

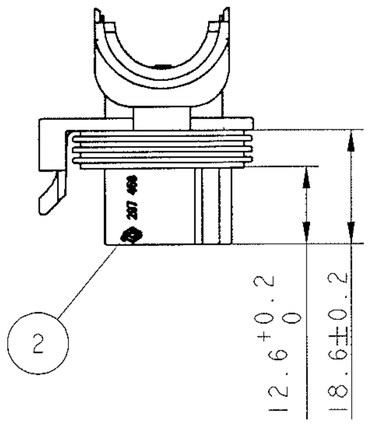

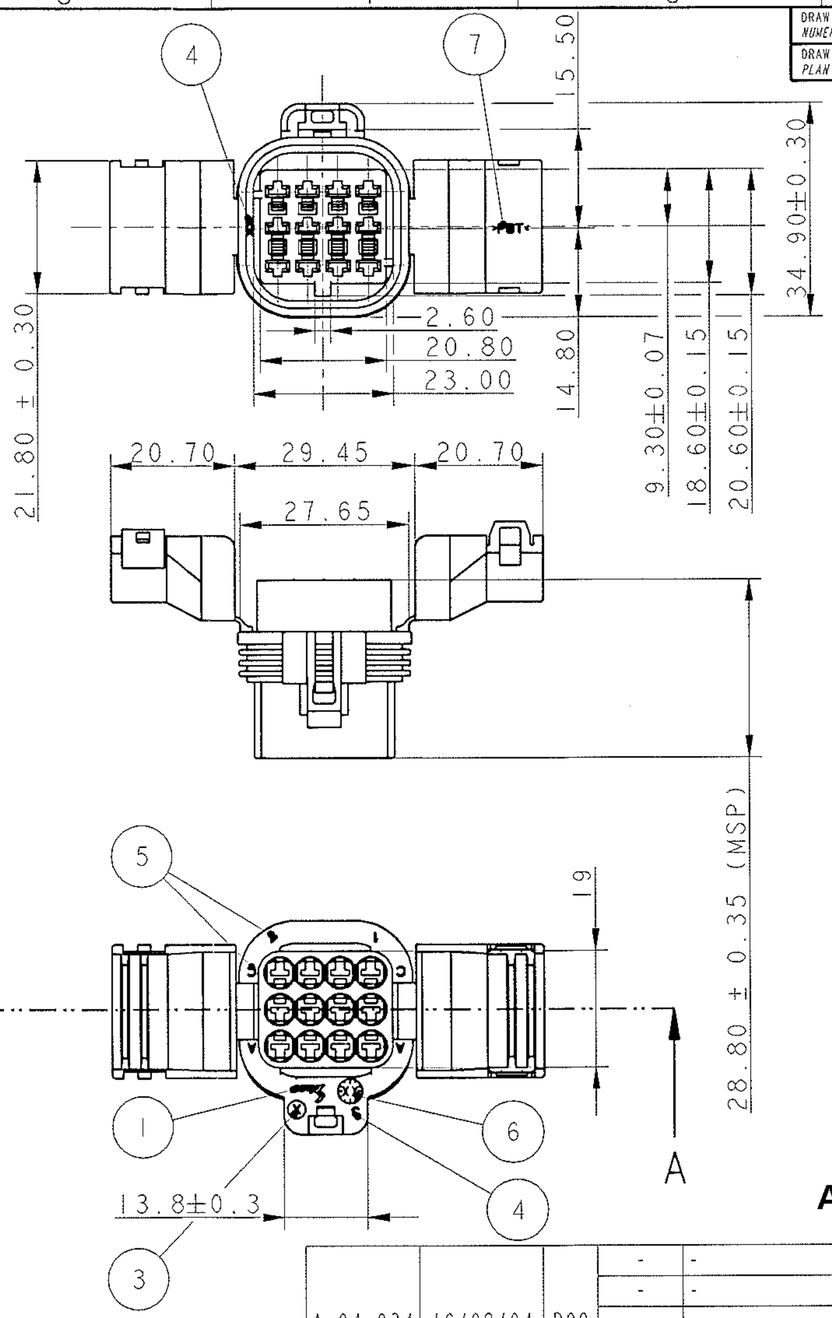

COUPE A - A

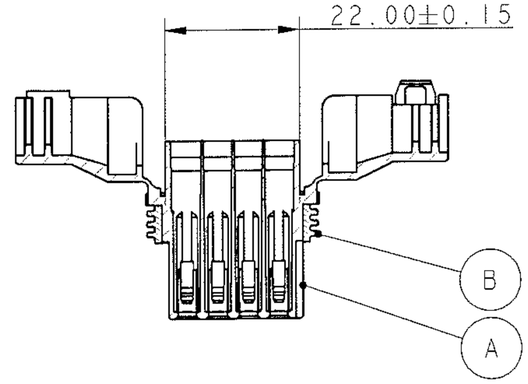

CONDITIONNEMENT

Emballage conforme à la norme GALIA
200 pièces par carton galia n°13

Poids 3.06 Kg

NOTA : Ce plan étant un extrait du plan de définition on fera référence pour tout litige au plan de définition. Toute cote repérée (*) non respectée sur un lot donnera lieu au refus du lot.

ARCHIVE 27/08/2004

ANONYME

ECN-NO. / NUMERO ECH	DATE DD/ MM / YY / DATE	REVISION / INDICE	POSITION / POSITION	CHANGE DESCRIPTION / MODIFICATION	DRAWN BY / DESSINE PAR	CHECKED BY / VERIFIE PAR	APPROVED BY / APPROUVE PAR
A 04 034	16/08/04	D00	-	-	JEANDET		LE CLERC
			-	-			
			-	-			
			-	SEE DM 04-040			
			-	DRAW REV A BECOME D FOR CUSTOMER DRW HARMONIZATION			

PRODUCT SPEC. / SPECIF. PRODUIT	PACKAGING SPEC. / SPECIF. EMBALLAGE	APPLICATION SPEC. / SPECIF. APPLICATION
-	-	-

THIS DRAWING AND ALL OTHER INFORMATION CONTAINED THEREIN IS PROPRIETARY AND THE PROPERTY OF FCI. This drawing may not be copied, reproduced or disclosed to any third party without the expressed written permission of FCI.
© FCI April 1999

CE PLAN ET LES INFORMATIONS CONTENUES DANS CE PLAN SONT PROPRIETAIRES ET LA PROPRIETE DE FCI. Ce plan ne peut être copié, reproduit ou transmis sans l'autorisation expresse et écrite de FCI.
© FCI Avril 1999

TOLERANCES / TOLERANCES	±0.2 ±2°	MATERIAL / MATIERE :	SEE TABLE
COUNTERPART Nr. / CONTRE-PARTIE N°	-	COLOUR / COULEUR :	SEE TABLE
DO NOT SCALE DRAWING / NE PAS PRENDRE DE COTES		TOOL NO. / OUTIL N°	ECO Loc. Code / CODE B.E. FE

	DATE / DATE	NAME / NOM
DRAWN BY / DESS. PAR	03/09/03	DMP
CHECKED BY / VERIF. PAR		
APPROVED BY / APPR. PAR		

SURFACE FINISH / ETAT DE SURFACE: -

TITLE / DESIGNATION: 12 WAYS 2.8x0.8 SEALED FEMALE CONNECTOR SWS

ESR NO. / NUMERO ESR: FRA-0040 CAT. NO. / NUMERO CAT.: -

DRAWING NUMBER / REFERENCE PLAN: 211 FT 0474

FILE NAME / NOM DE FICHIER: 211FT0474

ISO PROJECTION / PROJECTION ISO	CAD SYSTEM
	pro / eng.
DIMENSION IN MILLIMETERS / DIMENSIONS EN MILLIMETRES	DWG SIZE / FORMAT
	A3
	SHEET / FEUILLE: 1 of 1 sur
	SCALE / ECH. 1:1

EUR P10 16 F28